Този текст служи само за информационни цели и няма правно действие. Институциите на Съюза не носят отговорност за неговото съдържание. Автентичните версии на съответните актове, включително техните преамбюли, са версиите, публикувани в Официален вестник на Европейския съюз и налични в EUR-Lex. Тези официални текстове са пряко достъпни чрез връзките, публикувани в настоящия документ

►B РЕГЛАМЕНТ (ЕС) 2019/1009 НА ЕВРОПЕЙСКИЯ ПАРЛАМЕНТ И НА СЪВЕТА

от 5 юни 2019 година

за определяне на правила за предоставяне на пазара на ЕС продукти за наторяване и за изменение на регламенти (ЕО) № 1069/2009 и (ЕО) № 1107/2009 и за отмяна на Регламент (ЕО) № 2003/2003

(текст от значение за ЕИП)

(ОВ L 170, 25.6.2019 г., стр. 1)

Изменен със:

		Официален вестник		
		№	страница	дата
►**M1**	Делегиран регламент (ЕС) 2021/1768 на Комисията от 23 юни 2021 година	L 356	8	8.10.2021 г.
►**M2**	Делегиран регламент (ЕС) 2021/2086 на Комисията от 5 юли 2021 година	L 427	120	30.11.2021 г.
►**M3**	Делегиран регламент (ЕС) 2021/2087 на Комисията от 6 юли 2021 година	L 427	130	30.11.2021 г.
►**M4**	Делегиран регламент (ЕС) 2021/2088 на Комисията от 7 юли 2021 година	L 427	140	30.11.2021 г.

▼B

РЕГЛАМЕНТ (ЕС) 2019/1009 НА ЕВРОПЕЙСКИЯ ПАРЛАМЕНТ И НА СЪВЕТА

от 5 юни 2019 година

за определяне на правила за предоставяне на пазара на ЕС продукти за наторяване и за изменение на регламенти (ЕО) № 1069/2009 и (ЕО) № 1107/2009 и за отмяна на Регламент (ЕО) № 2003/2003

(текст от значение за ЕИП)

ГЛАВА I

ОБЩИ РАЗПОРЕДБИ

Член 1

Приложно поле

1. Настоящият регламент се прилага по отношение на ЕС продуктите за наторяване.

Настоящият регламент не се прилага за:

а) страничните животински продукти или производните продукти, за които се прилагат изискванията на Регламент (ЕО) № 1069/2009, когато се предоставят на пазара;

б) продуктите за растителна защита, които попадат в приложното поле на Регламент (ЕО) № 1107/2009.

2. Настоящият регламент не засяга прилагането на следните правни актове:

а) Директива 86/278/ЕИО;

б) Директива 89/391/ЕИО;

в) Директива 91/676/ЕИО;

г) Директива 2000/60/ЕО;

д) Директива 2001/18/ЕО;

е) Регламент (ЕО) № 852/2004;

ж) Регламент (ЕО) № 882/2004;

з) Регламент (ЕО) № 1881/2006;

и) Регламент (ЕО) № 1907/2006;

й) Регламент (ЕО) № 834/2007;

к) Регламент (ЕО) № 1272/2008;

л) Регламент (ЕС) № 98/2013;

м) Регламент (ЕС) № 1143/2014;

н) Регламент (ЕС) 2016/2031;

о) Директива (ЕС) 2016/2284;

п) Регламент (ЕС) 2017/625.

▼B

Член 2

Определения

За целите на настоящия регламент се прилагат следните определения:

1) „продукт за наторяване“ означава вещество, смес, микроорганизъм или всякакъв друг материал, който се прилага или е предназначен да се прилага върху растения или тяхната ризосфера, или върху гъби или тяхната микосфера, или е предназначен да съставлява ризосферата или микосферата, самостоятелно или смесен с други материали, с цел да достави на растенията или гъбите хранителен елемент или да подобри ефикасността на храненето им;

2) „ЕС продукт за наторяване“ означава продукт за наторяване, който при предоставянето на пазара има маркировка „CE”;

3) „вещество“ означава вещество съгласно определението в член 3, точка 1 от Регламент (ЕО) № 1907/2006;

4) „смес“ означава смес съгласно определението в член 3, точка 2 от Регламент (ЕО) № 1907/2006;

5) „микроорганизъм“ означава микроорганизъм съгласно определението в член 3, точка 15 от Регламент (ЕО) № 1107/2009;

6) „течно състояние“ означава суспензия или разтвор, където под „суспензия“ се разбира двуфазна дисперсна система, в която твърдите частици се поддържат в суспензия в течната фаза, а под „разтвор“ се разбира течност, в която няма твърди частици, или гел, и включва пасти;

7) „твърдо състояние“ означава състояние, характеризиращо се с липсата на структурна гъвкавост и с устойчивост на промени на формата или обема, в което атомите са тясно свързани помежду си под формата на правилна геометрична решетка (кристални твърди вещества) или неправилно (аморфно твърдо вещество);

8) „% от масата“ означава процент от масата на ЕС продукта за наторяване в състоянието, в което е предоставен на пазара;

9) „предоставяне на пазара“ означава всяка доставка на ЕС продукт за наторяване за дистрибуция или използване на пазара на Съюза в процеса на търговска дейност срещу заплащане или безплатно;

10) „пускане на пазара“ означава предоставянето на ЕС продукт за наторяване на пазара на Съюза за първи път;

11) „производител“ означава всяко физическо или юридическо лице, което произвежда ЕС продукт за наторяване или което възлага проектирането или производството на ЕС продукт за наторяване и предлага този ЕС продукт за наторяване на пазара със своето име или търговска марка;

12) „упълномощен представител“ означава всяко физическо или юридическо лице, установено в Съюза, което е упълномощено писмено от производител да действа от негово име във връзка с определени задачи;

13) „вносител“ означава всяко физическо или юридическо лице, установено в Съюза, което пуска на пазара на Съюза ЕС продукт за наторяване от трета държава;

14) „дистрибутор“ означава всяко физическо или юридическо лице във веригата на доставка, различно от производителя или вносителя, което предоставя ЕС продукт за наторяване на пазара;

▼B

15) „икономически оператори“ означава производителят, упълномощеният представител, вносителят и дистрибуторът;

16) „техническа спецификация“ означава документ, определящ техническите изисквания, които трябва да са изпълнени за определен ЕС продукт за наторяване, за неговия производствен процес или за методите за вземане на проби от него и анализ;

17) „хармонизиран стандарт“ означава хармонизиран стандарт съгласно определението в член 2, точка 1, буква в) от Регламент (ЕС) № 1025/2012;

18) „акредитация“ означава акредитация съгласно определението в член 2, точка 10 от Регламент (ЕО) № 765/2008;

19) „национален орган по акредитация“ означава национален орган по акредитация съгласно определението в член 2, точка 11 от Регламент (ЕО) № 765/2008;

20) „оценяване на съответствието“ означава процес, чрез който се доказва дали са изпълнени изискванията на настоящия регламент, свързани с даден ЕС продукт за наторяване;

21) „орган за оценяване на съответствието“ означава орган, който осъществява дейности по оценяване на съответствието, включително изпитване, сертификация и контрол;

22) „изземване“ означава всяка мярка, целяща да постигне връщане на ЕС продукт за наторяване, който вече е бил предоставен на крайния ползвател;

23) „изтегляне“ означава всяка мярка, целяща предотвратяване на предоставянето на пазара на ЕС продукт за наторяване, който е във веригата на доставка;

24) „законодателство на Съюза за хармонизация“ означава законодателството на Съюза, което хармонизира условията за предлагане на продукти на пазара;

25) „маркировка „CE“ означава маркировка, чрез която производителят указва, че ЕС продуктът за наторяване е в съответствие с приложимите изисквания, установени в законодателството на Съюза за хармонизация, предвиждащо нейното нанасяне.

Член 3

Свободно движение

1. Държавите членки не трябва да възпрепятстват, поради причини, свързани със състава, етикетирането или други аспекти, уредени от настоящия регламент, предоставянето на пазара на ЕС продукти за наторяване, които са в съответствие с настоящия регламент.

2. Чрез дерогация от параграф 1 от настоящия член държава членка, която към 14 юли 2019 г. се ползва от дерогация от член 5 от Регламент (ЕО) № 2003/2003 във връзка със съдържанието на кадмий в торовете, предоставена в съответствие с член 114, параграф 4 от ДФЕС, може да продължи да прилага националната пределно допустима стойност за съдържание на кадмий в торовете, която се прилага във въпросната държава членка към 14 юли 2019 г., по отношение на ЕС продукти за наторяване, до момента, в който на равнището на Съюза започнат да се прилагат хармонизирани пределно допустими стойности за съдържание на кадмий във фосфатните торове, които са равни на или по-ниски от пределно допустимите стойности, прилагани в съответната държава членка към 14 юли 2019 г.

▼B

3. Настоящият регламент не възпрепятства държавите членки, с цел защита на здравето на човека и околната среда, да запазят или приемат разпоредби, които са в съответствие с Договорите, относно използването на ЕС продукти за наторяване, при условие че тези разпоредби не налагат промяна на ЕС продуктите за наторяване, които са в съответствие с настоящия регламент, и не оказват влияние върху условията за предоставянето им на пазара.

Член 4

Изисквания по отношение на продуктите

1. ЕС продуктът за наторяване:

а) отговаря на изискванията, предвидени в приложение I за съответната продуктова функционална категория;

б) отговаря на изискванията, предвидени в приложение II за съответната категория или категории съставни материали; и

в) е етикетиран в съответствие с изискванията за етикетиране, предвидени в приложение III.

2. За аспектите, които не са обхванати от приложение I или II, ЕС продуктите за наторяване не трябва да представляват риск за здравето на човека, животните или растенията, за безопасността или за околната среда.

3. До 16 юли 2020 г. Комисията публикува ръководство за производителите и органите за надзор на пазара, в което се дава ясна информация и са посочени примери за това как трябва да изглежда етикетът, посочен в приложение III.

Член 5

Предоставяне на пазара

ЕС продуктите за наторяване се предоставят на пазара само ако отговарят на изискванията на настоящия регламент.

ГЛАВА II

ЗАДЪЛЖЕНИЯ НА ИКОНОМИЧЕСКИТЕ ОПЕРАТОРИ

Член 6

Задължения на производителите

1. Когато пускат на пазара ЕС продукти за наторяване, производителите гарантират, че те са проектирани и произведени в съответствие с изискванията, предвидени в приложения I и II.

2. Преди да пуснат на пазара ЕС продукти за наторяване, производителите изготвят техническата документация и провеждат приложимата процедура за оценяване на съответствието, посочена в член 15, или организират нейното провеждане.

Когато съответствието на ЕС продукт за наторяване с приложимите изисквания, установени в настоящия регламент, е доказано в процедура за оценяване на съответствието, производителите изготвят ЕС декларация за съответствие и нанасят маркировката „CE”.

▼B

3. Производителите съхраняват техническата документация и ЕС декларацията за съответствие в продължение на 5 години, след като ЕС продуктът за наторяване, който е обхванат от посочените документи, е бил пуснат на пазара.

При поискване производителите предоставят копие от ЕС декларацията за съответствие на разположение на други икономически оператори.

4. Производителите гарантират, че съществуват процедури, чрез които ЕС продуктите за наторяване, които са обект на серийно производство, да останат в съответствие с настоящия регламент. Промените в производствения процес или в характеристиките на посочените ЕС продукти за наторяване и промените в хармонизираните стандарти, в общите спецификации, посочени в член 14, или в други технически спецификации, чрез позоваване на които е декларирано съответствието на ЕС продукта за наторяване или чрез чието прилагане е потвърдено това съответствие, се вземат предвид по подходящ начин.

Когато се счита за целесъобразно предвид въздействието на даден ЕС продукт за наторяване или рисковете, свързани с него, производителите провеждат изпитвания на проби от предоставени на пазара ЕС продукти за наторяване, провеждат разследвания и, ако е необходимо, поддържат регистър за оплаквания, за несъответстващите на изискванията ЕС продукти за наторяване и за изземванията на такива ЕС продукти за наторяване, а също и информират дистрибуторите за такова наблюдение.

5. Производителите гарантират, че върху опаковката на ЕС продуктите за наторяване, които са пуснали на пазара, има нанесен номер на типа, номер на партидата или друг елемент, който позволява тяхната идентификация, или — когато ЕС продуктите за наторяване се доставят без опаковка — че необходимата информация е представена в документ, който придружава всеки продукт за наторяване.

6. Производителите посочват върху опаковката на ЕС продукта за наторяване своето име, регистрирано търговско наименование или регистрирана търговска марка и пощенския адрес, на който може да се осъществи връзка с тях, или, когато ЕС продуктът за наторяване се доставя без опаковка, в документ, който придружава ЕС продукта за наторяване. В пощенския адрес се посочва едноединствено място за връзка с производителя. Тази информация трябва да е на език, лесно разбираем за крайните ползватели и органите за надзор на пазара, и трябва да е ясна, разбираема и четлива.

7. Производителите гарантират, че ЕС продуктите за наторяване са придружени от информацията, изисквана съгласно приложение III. Когато ЕС продукт за наторяване се доставя в опаковка, информацията се посочва на етикет, прикрепен към опаковката. Когато опаковката е твърде малка, за да побере цялата информация, информацията, която не може да бъде предоставена на етикета, се предоставя в отделна листовка, придружаваща тази опаковка. Тази листовка се счита за част от етикета. Когато ЕС продуктът за наторяване се доставя без опаковка, цялата информация се предоставя в листовка. Етикетът и листовката трябва да са достъпни за проверка, когато ЕС продуктът за наторяване се предоставя на пазара. Информацията трябва да е на език, лесно разбираем за крайните ползватели, както е определен от съответната държава членка, и трябва да е ясна и разбираема.

8. Производителите, които считат или имат основание да считат, че даден ЕС продукт за наторяване, който са пуснали на пазара, не съответства на настоящия регламент, незабавно предприемат необходимите коригиращи мерки, за да приведат ЕС продукта за наторяване в съответствие, да го изтеглят или да го изземат, което е целесъобразно. Освен това, когато производителите считат или

▼B

имат основание да считат, че даден ЕС продукт за наторяване, който са пуснали на пазара, представлява риск за здравето на човека, животните или растенията, за безопасността или за околната среда, те незабавно информират за това компетентните национални органи на държавите членки, в които те са предоставили на пазара ЕС продукта за наторяване, като предоставят подробни данни, по-специално за всякакви несъответствия с изискванията и за предприетите коригиращи мерки.

9. При обосновано искане от компетентен национален орган, производителите му предоставят на хартиен или на електронен носител цялата информация и документация, необходима за доказване на съответствието на даден ЕС продукт за наторяване с настоящия регламент, на език, лесно разбираем за този орган. По искане на този орган те си сътрудничат с него при всяко действие, предприето за отстраняване на рисковете, свързани с ЕС продукти за наторяване, които те са пуснали на пазара.

Член 7

Упълномощен представител

1. Производителят може да определи писмено упълномощен представител.

Задълженията по член 6, параграф 1 и задължението за изготвяне на техническа документация по член 6, параграф 2 не са част от пълномощното на упълномощения представител.

2. Упълномощеният представител изпълнява задачите, определени от производителя в пълномощното. Пълномощното позволява на упълномощения представител да извършва най-малко следното:

а) да съхранява ЕС декларацията за съответствие и техническата документация на разположение на националните органи за надзор на пазара в продължение на 5 години след пускането на пазара на ЕС продукта за наторяване, попадащ в обхвата на тези документи;

б) при обосновано искане от компетентен национален орган да предостави на този орган цялата информация и документация, необходима за доказване на съответствието на даден ЕС продукт за наторяване;

в) да сътрудничи на компетентните национални органи, по тяхно искане, при всяко действие, предприето за отстраняване на рисковете, свързани с ЕС продуктите за наторяване, обхванати от пълномощното на упълномощения представител.

Член 8

Задължения на вносителите

1. Вносителите пускат на пазара само ЕС продукти за наторяване, съответстващи на изискванията.

2. Преди да пуснат на пазара ЕС продукт за наторяване, вносителите гарантират, че съответната процедура за оценяване на съответствието, посочена в член 15, е била проведена от производителя. Те гарантират, че производителят е изготвил техническата документация, че ЕС продуктът за наторяване е придружен от изискваните документи, както и че производителят е спазил изискванията, установени в член 6, параграфи 5 и 6.

▼B

Когато вносител счита или има основание да счита, че даден ЕС продукт за наторяване не е в съответствие с настоящия регламент, вносителят не пуска на пазара ЕС продукта за наторяване, докато не бъде приведен в съответствие. Освен това, когато ЕС продуктът за наторяване представлява риск за здравето на човека, животните или растенията, за безопасността или за околната среда, вносителят информира за това производителя и органите за надзор на пазара.

3. Вносителите посочват върху опаковката на ЕС продукта за наторяване своето име, регистрирано търговско наименование или регистрирана търговска марка и пощенския адрес, на който може да се осъществи връзка с тях, или, когато ЕС продуктът за наторяване се доставя без опаковка — в документ, който придружава ЕС продукта за наторяване. Данните за връзка са на език, лесно разбираем за крайните ползватели и органите за надзор на пазара.

4. Вносителите гарантират, че ЕС продуктите за наторяване са придружени от информацията, изисквана съгласно приложение III. Когато ЕС продукт за наторяване се доставя в опаковка, информацията се посочва на етикет, прикрепен към опаковката. Когато опаковката е твърде малка, за да побере цялата информация, информацията, която не може да бъде предоставена на етикета, се предоставя в отделна листовка, придружаваща тази опаковка. Тази листовка се счита за част от етикета. Когато ЕС продуктът за наторяване се доставя без опаковка, цялата информация се предоставя в листовка. Етикетът и листовката трябва да са достъпни за проверка, когато ЕС продуктът за наторяване се предоставя на пазара. Информацията трябва да е на език, лесно разбираем за крайните ползватели, както е определен от съответната държава членка.

5. Вносителите гарантират, че докато отговарят за даден ЕС продукт за наторяване, условията на съхранението или транспортирането му не застрашават съответствието му с изискванията, предвидени в приложение I или III.

6. Когато се счита за целесъобразно предвид въздействието на даден ЕС продукт за наторяване или рисковете, свързани с него, вносителите провеждат изпитвания на проби от предоставени на пазара ЕС продукти за наторяване, провеждат разследвания и, ако е необходимо, поддържат регистър за оплаквания, за несъответстващите на изискванията ЕС продукти за наторяване и за изземванията на такива ЕС продукти за наторяване, а също и информират дистрибуторите за такова наблюдение.

7. Вносителите, които считат или имат основание да считат, че даден ЕС продукт за наторяване, който са пуснали на пазара, не съответства на настоящия регламент, незабавно предприемат необходимите коригиращи мерки, за да приведат ЕС продукта за наторяване в съответствие, да го изтеглят или да го изземат, което е целесъобразно. Освен това, когато вносителите считат или имат основание да считат, че даден ЕС продукт за наторяване, който са пуснали на пазара, представлява риск за здравето на човека, животните или растенията, за безопасността или за околната среда, те незабавно информират за това компетентните национални органи на държавите членки, в които са предоставили на пазара ЕС продукта за наторяване, като предоставят подробни данни, поспециално за всякакви несъответствия с изискванията и за предприетите коригиращи мерки.

8. В продължение на 5 години след пускането на пазара на ЕС продукта за наторяване вносителите съхраняват копие от ЕС декларацията за съответствие на разположение на органите за надзор на пазара и гарантират, че при поискване техническата документация може да бъде предоставена на тези органи.

▼B

При поискване вносителите предоставят копие от ЕС декларацията за съответствие на разположение на други икономически оператори.

9. При обосновано искане от компетентен национален орган, вносителите му предоставят на хартиен или на електронен носител цялата информация и документация, необходима за доказване на съответствието с настоящия регламент на ЕС продукта за наторяване, на език, лесноразбираем за този орган. По искане на този орган те си сътрудничат с него при всяко действие, предприето за отстраняване на рисковете, свързани с ЕС продукт за наторяване, който са пуснали на пазара.

Член 9

Задължения на дистрибуторите

1. Когато предоставят на пазара ЕС продукт за наторяване, дистрибуторите действат с дължимата грижа по отношение на изискванията на настоящия регламент.

2. Преди да предоставят на пазара ЕС продукт за наторяване, дистрибуторите проверяват дали той е придружен от изискваните документи, включително информацията, посочена в член 6, параграф 7 или член 8, параграф 4, предоставена по начина, посочен там, на език, който е лесно разбираем за крайните ползватели в държавата членка, в която ЕС продуктът за наторяване ще бъде предоставен на пазара, както и дали производителят и вносителят са спазили изискванията, предвидени съответно в член 6, параграфи 5 и 6 и член 8, параграф 3.

Когато някой дистрибутор счита или има основание да счита, че даден ЕС продукт за наторяване не е в съответствие с настоящия регламент, дистрибуторът не предоставя на пазара ЕС продукта за наторяване, докато не бъде приведен в съответствие. Освен това, когато ЕС продуктът за наторяване представлява риск за здравето на човека, животните или растенията, за безопасността или за околната среда, дистрибуторът информира за това производителя или вносителя, както и органите за надзор на пазара.

3. Дистрибуторите гарантират, че докато отговарят за даден ЕС продукт за наторяване, условията на съхранението или транспортирането му не застрашават съответствието му с изискванията, предвидени в приложение I или III.

4. Дистрибуторите, които считат или имат основание да считат, че даден ЕС продукт за наторяване, който са предоставили на пазара, не съответства на настоящия регламент, се уверяват, че са предприети необходимите коригиращи мерки, за да се приведе ЕС продукта за наторяване в съответствие, да се изтегли или да се изземе, което е целесъобразно. Освен това, когато дистрибуторите считат или имат основание да считат, че даден ЕС продукт за наторяване, който са предоставили на пазара, представлява риск за здравето на човека, животните или растенията, за безопасността или за околната среда, те незабавно информират за това компетентните национални органи на държавите членки, в които са предоставили на пазара ЕС продукта за наторяване, като предоставят подробни данни, по-специално за всякакви несъответствия с изискванията и за предприетите коригиращи мерки.

5. При обосновано искане от компетентен национален орган, дистрибуторите му предоставят на хартиен или на електронен носител цялата информация и документация, необходима за доказване на съответствието с настоящия регламент на ЕС продукта за наторяване. По искане на този орган те си сътрудничат с него при всяко действие, предприето за отстраняване на рисковете, свързани с ЕС продукти за наторяване, които са предоставили на пазара.

▼B

Член 10

Случаи, при които задълженията на производителите се прилагат и към вносителите и дистрибуторите

Вносител или дистрибутор се счита за производител за целите на настоящия регламент и е носител на задълженията на производителя по член 6, когато този вносител или дистрибутор пуска на пазара ЕС продукт за наторяване със своето име или търговска марка или изменя вече пуснат на пазара ЕС продукт за наторяване по такъв начин, че съответствието с настоящия регламент може да бъде засегнато.

Член 11

Опаковане и преопаковане от вносители и дистрибутори

Когато вносител или дистрибутор, който не се счита за производител съгласно член 10, опакова или преопакова ЕС продукт за наторяване, този вносител или дистрибутор:

а) гарантира, че върху опаковката са нанесени неговото име, регистрирано търговско наименование или регистрирана търговска марка и пощенски адрес, предшествани от думите „опаковано от“ или „преопаковано от“; и

б) съхранява екземпляр от оригиналната информация, посочена в член 6, параграф 7 или член 8, параграф 4, на разположение на органите за надзор на пазара в продължение на 5 години, след като е предоставил на пазара ЕС продукта за наторяване.

Член 12

Идентификация на икономическите оператори

1. При поискване икономическите оператори идентифицират пред органите за надзор на пазара:

а) всеки икономически оператор, който им е доставил ЕС продукт за наторяване;

б) всеки икономически оператор, на когото са доставили ЕС продукт за наторяване.

2. Икономическите оператори трябва да са в състояние да предоставят информацията, посочена в параграф 1, в продължение на 5 години, след като ЕС продуктът за наторяване им е бил доставен, и в продължение на 5 години, след като те са доставили ЕС продукта за наторяване.

ГЛАВА III

СЪОТВЕТСТВИЕ НА ЕС ПРОДУКТИТЕ ЗА НАТОРЯВАНЕ

Член 13

Презумпция за съответствие

1. ЕС продуктите за наторяване, които съответстват на хармонизираните стандарти или части от тях, данните за които са били публикувани в *Официален вестник на Европейския съюз*, се счита, че съответстват на изискванията, предвидени в приложения I, II и III, обхванати от тези стандарти или части от тях.

▼B

2. Изпитванията за проверка на съответствието на ЕС продуктите за наторяване с изискванията, предвидени в приложения I, II и III, се извършват по надежден и възпроизводим начин. Изпитванията, които са в съответствие с хармонизираните стандарти или части от тях, данните за които са били публикувани в *Официален вестник на Европейския съюз*, се считат за надеждни и възпроизводими до степента, в която изпитванията са обхванати от посочените стандарти или части от тях.

Член 14

Общи спецификации

1. Комисията може да приеме актове за изпълнение, с които се установяват общи спецификации за изискванията, предвидени в приложение I, II или III, или изпитванията, посочени в член 13, параграф 2, когато

а) тези изисквания или изпитвания не са обхванати от хармонизирани стандарти или части от тях, данните за които са били публикувани в *Официален вестник на Европейския съюз*;

б) Комисията констатира необосновани забавяния при приемането на изискваните хармонизирани стандарти; или

в) Комисията е решила, в съответствие с процедурата, посочена в член 11, параграф 5 от Регламент (ЕС) № 1025/2012 да запази с ограничение или да оттегли позоваванията на хармонизираните стандарти или части от тях, които обхващат тези изисквания или изпитвания.

Тези актове за изпълнение се приемат в съответствие с процедурата по разглеждане, посочена в член 45, параграф 3.

2. ЕС продукти за наторяване, които са в съответствие с общите спецификации или части от тях, се считат за съответстващи на изискванията, предвидени в приложения I, II и III, обхванати от посочените общи спецификации или части от тях.

3. Изпитванията в съответствие с общите спецификации или части от тях, които са проведени за проверка на съответствието на ЕС продуктите за наторяване с изискванията, посочени в приложения I, II и III, се считат за надеждни и възпроизводими до степента, в която тези изпитванията са обхванати от посочените общи спецификации или части от тях.

Член 15

Процедури за оценяване на съответствието

1. Оценяването на съответствието на ЕС продукт за наторяване с изискванията, установени в настоящия регламент се извършва по приложимата процедура за оценяване на съответствието съгласно приложение IV.

2. Документите и кореспонденцията във връзка с процедурите за оценяване на съответствието се изготвят на официалния език или официалните езици на държавата членка, в която е установен нотифицираният орган, провеждащ процедурите за оценяване на съответствието, или на език, приемлив за този орган.

▼B

Член 16

ЕС декларация за съответствие

1. ЕС декларацията за съответствие потвърждава, че е доказано изпълнението на изискванията, установени в настоящия регламент.

2. ЕС декларацията за съответствие се съставя по образеца, предвиден в приложение V, съдържа елементите, определени в съответните модули, предвидени в приложение IV, и се актуализира редовно. Тя се превежда на езика или езиците, изисквани от държавата членка, в която ЕС продуктът за наторяване се пуска или се предоставя на пазара.

3. Когато актовете на Съюза, приложими към ЕС продукта за наторяване, които изискват ЕС декларация за съответствие, са повече от един, се съставя само една ЕС декларация за съответствие във връзка с всички такива актове на Съюза. В тази декларация се посочват съответните актове на Съюза и данните за публикуването им. Тя може да представлява досие, в което са включени относимите индивидуални ЕС декларации за съответствие.

4. Със съставянето на ЕС декларацията за съответствие производителят поема отговорност за съответствието на ЕС продукта за наторяване с изискванията, установени в настоящия регламент.

Член 17

Основни принципи за маркировката „CE”

За маркировката „CE” се прилагат основните принципи, предвидени в член 30 от Регламент (ЕО) № 765/2008.

Член 18

Правила и условия за нанасянето на маркировката „CE”

1. Маркировката „CE” се нанася ясно, четливо и незаличимо върху опаковката на ЕС продукта за наторяване или, когато ЕС продуктът за наторяване се доставя без опаковка, в документ, който придружава ЕС продукта за наторяване.

2. Маркировката „CE” се нанася преди ЕС продуктът за наторяване да бъде пуснат на пазара.

3. Маркировката „CE” е следвана от идентификационния номер на нотифицирания орган, когато това се изисква съгласно приложение IV.

Идентификационният номер на нотифицирания орган се нанася от самия орган или, по негови указания, от производителя или от негов упълномощен представител.

4. Държавите членки доразвиват съществуващите механизми, за да гарантират правилното прилагане на режима, уреждащ маркировката „CE”, и предприемат подходящи действия в случай на неправилна употреба на тази маркировка.

Член 19

Статус за край на отпадъка

Настоящият регламент определя критериите, съгласно които материал, който представлява отпадък, съгласно определението в Директива 2008/98/ЕО, може да престане да бъде отпадък, ако се съдържа в съответстващ на изискванията ЕС продукт за наторяване. В такива случаи дейността по оползотворяване съгласно настоящия

▼B

регламент се извършва преди материалът да престане да бъде отпадък, и се счита, че материалът отговаря на условията, установени в член 6 от посочената директива, и поради това е престанал да бъде отпадък от момента на съставянето на ЕС декларацията за съответствие.

ГЛАВА IV

НОТИФИЦИРАНЕ НА ОРГАНИТЕ ЗА ОЦЕНЯВАНЕ НА СЪОТВЕТСТВИЕТО

Член 20

Нотифициране

Държавите членки нотифицират Комисията и другите държави членки за органите, оправомощени да изпълняват задачи по оценяване на съответствието като трета страна съгласно настоящия регламент.

Член 21

Нотифициращи органи

1. Държавите членки определят нотифициращ орган, отговорен за установяването и провеждането на необходимите процедури за оценка и нотифициране на органите за оценяване на съответствието, както и за наблюдението на нотифицираните органи, включително съответствието с член 26.

2. Държавите членки могат да решат, че оценката и наблюдението, посочени в параграф 1 от настоящия член, се провеждат от национален орган по акредитация по смисъла на Регламент (ЕО) № 765/2008 и в съответствие с него.

3. Когато нотифициращият орган делегира или възлага по друг начин провеждането на оценката, нотифицирането или наблюдението, посочени в параграф 1 от настоящия член, на орган, който не е правителствена структура, този орган трябва да е юридическо лице и да отговаря *mutatis mutandis* на изискванията, установени в член 22. Освен това този орган трябва да разполага с механизми за покриване на отговорността, произтичаща от неговата дейност.

4. Нотифициращият орган поема пълната отговорност за задачите, изпълнявани от органа, посочен в параграф 3.

Член 22

Изисквания, свързани с нотифициращите органи

1. Нотифициращият орган се създава по такъв начин, че да няма конфликт на интереси с органите за оценяване на съответствието.

2. Нотифициращият орган е организиран и работи по такъв начин, че да бъдат запазени обективността и безпристрастността на неговата дейност.

3. Нотифициращият орган е организиран по такъв начин, че всяко решение, свързано с нотифицирането на орган за оценяване на съответствието, да бъде взето от компетентни лица, различни от тези, които са извършили оценката.

▼B

4. Нотифициращият орган не предлага и не извършва дейности, осъществявани от органите за оценяване на съответствието, нито консултантски услуги с търговска цел или на конкурентна основа.

5. Нотифициращият орган запазва поверителността на получената от него информация.

6. Нотифициращият орган разполага с достатъчен брой компетентен персонал за правилното изпълнение на своите задачи.

Член 23

Задължение за предоставяне на информация относно нотифициращите органи

Държавите членки информират Комисията за своите процедури за оценка и нотифициране на органите за оценяване на съответствието и за наблюдението на нотифицираните органи, както и за всякакви промени в тази връзка.

Комисията прави публично достъпна тази информация.

Член 24

Изисквания, свързани с нотифицираните органи

1. За целите на нотифицирането даден орган за оценяване на съответствието трябва да отговаря на изискванията, установени в параграфи 2—11.

2. Органът за оценяване на съответствието се създава съгласно националното право на дадена държава членка и притежава юридическа правосубектност.

3. Органът за оценяване на съответствието е трета страна, независима от организацията или от ЕС продуктите за наторяване, които оценява.

4. Органът за оценяване на съответствието, неговото висше ръководство и персоналът, отговорен за изпълнение на задачите по оценяване на съответствието, не могат да бъдат проектант, производител, доставчик, купувач, собственик или ползвател на продукти за наторяване, нито представител на някое от тези лица. Това не изключва използването на продукти за наторяване, които са необходими за дейностите на органа за оценяване на съответствието, или използването на такива продукти за наторяване за лични цели.

Органът за оценяване на съответствието, неговото висше ръководство и персоналът, отговорен за изпълнение на задачите по оценяване на съответствието, не могат да вземат пряко участие в проектирането, производството, продажбата или използването на продукти за наторяване, нито да представляват страните, ангажирани в тези дейности. Те не се включват в никаква дейност, която може да е в противоречие с тяхната независимост на преценката или почтено поведение по отношение на дейностите по оценяване на съответствието, за които са нотифицирани. Това се прилага по-конкретно към консултантски услуги.

Органите за оценяване на съответствието гарантират, че дейността на свързаните с тях поделения или подизпълнители не влияе върху поверителността, обективността и безпристрастността на тяхната дейност по оценяване на съответствието.

▼B

5. Органите за оценяване на съответствието и техният персонал осъществяват дейностите по оценяване на съответствието с най-висока степен на професионално почтено поведение и необходимата техническа компетентност в определената област и са напълно освободени от всякакъв натиск и облаги, в частност финансови, които могат да повлияят на тяхната преценка или на резултатите от техните дейности по оценяване на съответствието, особено по отношение на лица или групи лица с интереси от резултатите от тези дейности.

6. Органът за оценяване на съответствието трябва да е в състояние да осъществява всички задачи по оценяване на съответствието, които са му възложени съгласно приложение IV за които органът е нотифициран, независимо дали тези задачи се изпълняват от самия орган за оценяване на съответствието или от негово име и на негова отговорност.

По всяко време и за всяка процедура за оценяване на съответствието, и за всеки вид или категория ЕС продукти за наторяване, за които органът за оценяване на съответствието е нотифициран, той разполага с необходимите:

а) персонал с технически знания и достатъчен и подходящ опит за изпълнение на задачите за оценяване на съответствието;

б) описания на процедурите, в съответствие с които се извършва оценяването на съответствието, гарантиращи прозрачността и възможността за повтаряне на тези процедури. Той прилага подходящи политики и процедури, които позволяват разграничение между задачите, които изпълнява като нотифициран орган, и всички други дейности;

в) процедури за изпълнение на дейности, които надлежно отчитат размера на дадено предприятие, сектора, в който осъществява дейност, неговата структура, степента на сложност на съответната технология на продукта и масовия или сериен характер на производствения процес.

Органът за оценяване на съответствието разполага със средствата, необходими за изпълнение по подходящ начин на техническите и административните задачи, свързани с дейностите по оценяване на съответствието, както и с достъп до необходимото оборудване или съоръжения.

7. Персоналът, отговорен за изпълнение на задачите по оценяване на съответствието, разполага със следното:

а) необходимата техническа и професионална квалификация, която обхваща всички дейности по оценяване на съответствието, във връзка с която е нотифициран органът за оценяване на съответствието;

б) достатъчни познания за изискванията за оценяването, което извършва, както и подходящи правомощия за осъществяване на такова оценяване;

в) подходящи знания и разбиране на изискванията, предвидени в приложения I, II и III, на приложимите хармонизирани стандарти, посочени в член 13, и общите спецификации, посочени в член 14, и на съответните разпоредби на законодателството на Съюза за хармонизация и на националното законодателство;

г) способност да изготвя сертификати, записи и доклади, доказващи, че оценките са били извършени.

▼B

8. Гарантира се безпристрастността на органите за оценяване на съответствието, на тяхното висше ръководство и на персонала, отговорен за изпълнението на задачите по оценяване на съответствието.

Възнаграждението на висшето ръководство и на персонала на органа за оценяване на съответствието, който отговаря за изпълнението на задачите по оценяване на съответствието, не зависи от броя на извършените оценки или от резултатите от тях.

9. Органите за оценяване на съответствието сключват застраховка за покриване на отговорността им, освен ако отговорността се поема от държавата в съответствие с националното право или ако държавата членка е пряко отговорна за оценяване на съответствието.

10. Персоналът на органа за оценяване на съответствието спазва задължение за служебна тайна по отношение на цялата информация, получена при изпълнение на своите задачи съгласно приложение IV, освен по отношение на компетентните органи на държавата членка, в която се осъществява дейността му. Осигурява се защита на правата на собственост.

11. Органите за оценяване на съответствието участват в съответните дейности по стандартизация и дейностите на групата за координация на нотифицираните органи, създадена съгласно член 36, или гарантират, че техният персонал, който отговаря за изпълнението на задачите по оценяване на съответствието, е информиран за такива дейности, и прилагат като общи насоки административните решения и документи, изготвени в резултат от работата на посочената група.

Член 25

Презумпция за съответствие на нотифицираните органи

Когато органът за оценяване на съответствието докаже своето съответствие с критериите, определени в съответните хармонизирани стандарти или части от тях, данните за които са били публикувани в *Официален вестник на Европейския съюз*, се счита, че той отговаря на изискванията, предвидени в член 24, доколкото приложимите хармонизирани стандарти обхващат тези изисквания.

Член 26

Поделения и подизпълнители на нотифицираните органи

1. В случаите, в които нотифициран орган възлага на подизпълнител конкретни задачи, свързани с оценяване на съответствието, или използва свое поделение, той гарантира, че подизпълнителят или поделението отговаря на изискванията, предвидени в член 24, и информира нотифициращия орган за това.

2. Нотифицираните органи поемат пълната отговорност за задачите, изпълнявани от подизпълнители или поделения, без значение къде са установени те.

3. Дейностите могат да бъдат възлагани на подизпълнители или изпълнявани от поделения само със съгласието на клиента.

4. Нотифицираните органи съхраняват на разположение на нотифициращия орган съответните документи относно оценката на квалификацията на подизпълнителя или на поделението и работата, извършена от тях съгласно приложение IV.

▼B

Член 27

Заявление за нотифициране

1. Органът за оценяване на съответствието подава заявление за нотифициране до нотифициращия орган на държавата членка, в която е установен.

2. Заявлението за нотифициране се придружава от описание на дейностите по оценяване на съответствието, на модула или модулите за оценяване на съответствието и на ЕС продукта или продуктите за наторяване, за които този орган твърди, че е компетентен, както и от сертификат за акредитация, издаден от национален орган по акредитация, който удостоверява, че органът за оценяване на съответствието отговаря на изискванията, установени в член 24.

Член 28

Процедура по нотифициране

1. Нотифициращите органи могат да нотифицират само органи за оценяване на съответствието, които отговарят на изискванията, установени в член 24.

2. Те нотифицират Комисията и другите държави членки, като използват средството за електронно нотифициране, създадено и поддържано от Комисията.

3. Нотифицирането включва всички подробности за дейностите по оценяване на съответствието, модула или модулите за оценяване на съответствието и съответния продукт или ЕС продукти за наторяване, както и сертификата за акредитация, посочен в член 27, параграф 2.

4. Съответният орган може да изпълнява дейностите на нотифициран орган само ако в срок от две седмици след нотифицирането не са направени възражения от Комисията или от другите държави членки.

Само такъв орган се счита за нотифициран орган за целите на настоящия регламент.

5. Нотифициращият орган уведомява Комисията и другите държави членки за всякакви последващи промени, свързани с нотифицирането.

Член 29

Идентификационни номера и списъци на нотифицираните органи

1. Комисията определя идентификационен номер на нотифицирания орган.

Тя определя само един такъв номер, дори когато органът е нотифициран съгласно няколко акта на Съюза.

2. Комисията прави публично достъпен списъка на органите, нотифицирани съгласно настоящия регламент, включително определените им идентификационни номера, както и дейностите, за които са нотифицирани.

Комисията осигурява актуализирането на списъка.

▼B

Член 30

Промени в нотификацията

1. Когато нотифициращият орган е констатирал или е бил информиран, че даден нотифициран орган вече не отговаря на изискванията, установени в член 24, или че не изпълнява задълженията си, нотифициращият орган ограничава нотификацията, спира действието ѝ или я оттегля, според случая, в зависимост от сериозността на неспазването на тези изисквания или на неизпълнението на задълженията. Той незабавно информира Комисията и другите държави членки за това.

2. В случай на ограничаване, спиране на действието или оттегляне на нотификацията или в случай че нотифицираният орган преустанови дейността си, нотифициращата държава членка предприема подходящите действия, за да гарантира, че досиетата на този орган се обработват от друг нотифициран орган или се съхраняват на разположение на отговорните нотифициращи органи и на органите за надзор на пазара, при искане от тяхна страна.

Член 31

Оспорване на компетентността на нотифицирани органи

1. Комисията проучва всички случаи, за които има съмнения или за които пред нея са изразени съмнения относно компетентността на нотифицирания орган или относно непрекъснатото изпълнение от страна на нотифицирания орган на изискванията и възложените му отговорности.

2. При поискване нотифициращата държава членка предоставя на Комисията цялата информация, свързана с основанията за нотификацията или за поддържане на компетентността на съответния нотифициран орган.

3. Комисията гарантира, че цялата чувствителна информация, получена по време на разследванията, се третира като поверителна.

4. Когато Комисията констатира, че нотифициран орган не отговаря или е престанал да отговаря на изискванията за нотифицирането му, тя приема акт за изпълнение, с който от нотифициращата държава членка се изисква да предприеме необходимите коригиращи мерки, включително, ако е необходимо, оттегляне на нотификацията.

Този акт за изпълнение се приема в съответствие с процедурата по консултиране, посочена в член 45, параграф 2.

Член 32

Задължения на нотифицираните органи при осъществяване на дейността им

1. Нотифицираните органи извършват оценяване на съответствието съгласно процедурите за оценяване на съответствието, предвидени в приложение IV.

2. Оценяването на съответствието се извършва по пропорционален начин, като се избягва ненужната тежест за икономическите оператори. Нотифицираните органи осъществяват дейностите си, като надлежно отчитат размера на дадено предприятие, сектора, в който то осъществява дейността си, неговата структура, степента на сложност на съответната технология на продукта и масовия или серийния характер на производството.

Въпреки това при тази своя дейност те спазват степента на взискателност и нивото на защита, необходими за съответствието на ЕС продукта за наторяване с настоящия регламент.

▼B

3. Когато нотифицираният орган прецени, че определен производител не е изпълнил изискванията, предвидени в приложение I, II или III, или в съответстващите хармонизирани стандарти, общи спецификации, посочени в член 14, или други технически спецификации, той изисква от този производител да предприеме подходящите коригиращи мерки и не издава сертификат или решение за одобрение.

4. Когато в процеса на наблюдение на съответствието след издаването на сертификата или решението за одобрение нотифицираният орган установи, че даден ЕС продукт за наторяване вече не отговаря на изискванията, той изисква от производителя да предприеме подходящи коригиращи мерки и спира действието или отнема сертификата или решението за одобрение, ако това се налага.

5. Когато не са предприети коригиращи мерки или те не дадат необходимия резултат, нотифицираният орган ограничава, спира действието или отнема всякакви сертификати или решения за одобрение, в зависимост от случая.

Член 33

Обжалване на решенията на нотифицираните органи

Държавите членки гарантират наличието на процедура за обжалване на решенията на нотифицираните органи.

Член 34

Задължения на нотифицираните органи за предоставяне на информация

1. Нотифицираните органи информират нотифициращия орган за следното:

а) всеки отказ, ограничаване, спиране на действието или отнемане на сертификат или решение за одобрение,

б) всякакви обстоятелства, които влияят върху обхвата или условията за нотифициране;

в) всички искания за получаване на информация, които са получили от органите за надзор на пазара относно дейности по оценяване на съответствието;

г) при поискване — дейностите по оценяване на съответствието, извършени в обхвата на тяхната нотификация, и всякакви други извършени дейности, включително презгранични, или възлагане на подизпълнители.

2. Нотифицираните органи предоставят на другите органи, нотифицирани съгласно настоящия регламент, осъществяващи подобни дейности по оценяване на съответствието, чийто предмет са същите ЕС продукти за наторяване, съответна информация по въпроси, свързани с отрицателни и, при поискване, положителни резултати от оценяване на съответствието.

Член 35

Обмен на опит

Комисията създава организация за обмен на опит между националните органи на държавите членки, отговарящи за политиката на нотифициране.

▼B

Член 36

Координация между нотифицираните органи

Комисията осигурява установяването и правилното функциониране на подходяща координация и сътрудничество между органите, нотифицирани съгласно настоящия регламент, под формата на секторна група от нотифицирани органи.

Нотифицираните органи участват в работата на тази група пряко или чрез определени представители.

ГЛАВА V

НАДЗОР НА ПАЗАРА НА СЪЮЗА, КОНТРОЛ ВЪРХУ ЕС ПРОДУКТИТЕ ЗА НАТОРЯВАНЕ, КОИТО СЕ ВЪВЕЖДАТ НА ПАЗАРА НА СЪЮЗА, И ПРЕДПАЗНА ПРОЦЕДУРА НА СЪЮЗА

Член 37

Надзор на пазара на Съюза и контрол върху ЕС продуктите за наторяване, които се въвеждат на пазара на Съюза

Членове 16—29 от Регламент (ЕО) № 765/2008 се прилагат по отношение на ЕС продуктите за наторяване.

Член 38

Процедура на национално равнище при ЕС продукти за наторяване, представляващи риск

1. Когато органите за надзор на пазара на дадена държава членка имат достатъчно основание да считат, че даден ЕС продукт за наторяване представлява риск за здравето на човека, животните или растенията, за безопасността или за околната среда, те извършат оценяване по отношение на съответния ЕС продукт за наторяване, което обхваща всички имащи отношение изисквания, установени в настоящия регламент. За тази цел съответните икономически оператори сътрудничат на органите за надзор на пазара с всякакви необходими средства.

Когато в хода на оценяването, посочено в първа алинея, органите за надзор на пазара констатират, че ЕС продукта за наторяване не съответства на изискванията, установени в настоящия регламент, те без забавяне изискват от съответния икономически оператор да предприеме в рамките на разумен срок, определен от органа за надзор на пазара и съразмерен с естеството на риска, всички подходящи коригиращи действия, за да приведе ЕС продукта за наторяване в съответствие с тези изисквания, да изтегли ЕС продукта за наторяване от пазара или да го изземе.

Органите за надзор на пазара информират съответния нотифициран орган за това.

Член 21 от Регламент (ЕО) № 765/2008 се прилага спрямо посочените във втора алинея от настоящия параграф мерки.

2. Когато органите за надзор на пазара считат, че несъответствието не е ограничено само до националната територия, те информират Комисията и другите държави членки за резултатите от оценяването и действията, които са изискали да предприеме икономическият оператор.

3. Икономическият оператор гарантира, че са предприети всички подходящи коригиращи действия по отношение на всички съответни ЕС продукти за наторяване, които икономическият оператор е предоставил на пазара в целия Съюз.

▼B

4. Когато съответният икономически оператор не предприеме подходящи коригиращи действия в посочения в параграф 1, втора алинея срок, органите за надзор на пазара предприемат всички подходящи временни мерки за да забранят или ограничат предоставянето на ЕС продукта за наторяване на националния им пазар, за да изтеглят ЕС продукта за наторяване от този пазар или да го изземат.

Органите за надзор на пазара информират без забавяне Комисията и другите държави членки за тези мерки.

5. Информацията, посочена в параграф 4, втора алинея, включва всички налични подробни данни, по-специално данните, необходими за идентифицирането на несъответстващия на изискванията ЕС продукт за наторяване, произхода на този ЕС продукт за наторяване, естеството на предполагаемото несъответствие и съпътстващия риск, естеството и продължителността на предприетите на национално равнище мерки, както и аргументите, изтъкнати от съответния икономически оператор. По-специално, органите за надзор на пазара посочват дали несъответствието се дължи на някоя от следните причини:

а) невъзможност ЕС продуктът за наторяване да спази изискванията, установени в приложения I, II или III;

б) недостатъци в хармонизираните стандарти, посочени в член 13;

в) недостатъци в общите спецификации, посочени в член 14.

6. Държавите членки, различни от държавата членка, започнала процедурата по настоящия член, информират без забавяне Комисията и другите държави членки за всички приети мерки и за всяка допълнителна информация, с която разполагат и която е свързана с несъответствието на съответния ЕС продукт за наторяване, и — в случай на несъгласие с приетата национална мярка — за своите възражения.

7. Когато в срок от три месеца от получаването на информацията, посочена в параграф 4, втора алинея, не е повдигнато възражение нито от държава членка, нито от Комисията във връзка с временна мярка, предприета от държава членка, тази мярка се счита за оправдана.

8. Държавите членки гарантират, че по отношение на съответния ЕС продукт за наторяване са предприети без забавяне подходящи ограничителни мерки, като например изтегляне на ЕС продукта за наторяване от пазара.

9. Задълженията на органите за надзор на пазара по настоящия член не засягат възможността държавите членки да регулират продуктите за наторяване, които не са ЕС продукти за наторяване

Член 39

Предпазна процедура на Съюза

1. Когато при приключването на процедурата, предвидена в член 38, параграфи 3 и 4, срещу дадена мярка на държава членка са повдигнати възражения, или когато Комисията прецени, че дадена национална мярка противоречи на правото на Съюза, Комисията без забавяне започва консултации с държавите членки и със съответния(те) икономически оператор(и) и оценява националната мярка. Въз основа на резултатите от това оценяване Комисията приема акт за изпълнение под формата на решение, с който определя дали националната мярка е оправдана или не.

Ако се прецени, че националната мярка е оправдана, с решението се разпорежда всички държави членки да предприемат необходимите мерки, за да осигурят изтеглянето от своя пазар на несъответстващия ЕС продукт за наторяване и да информират Комисията за това.

▼B

Ако се прецени, че националната мярка не е оправдана, с решението се разпорежда съответната държава членка да оттегли тази мярка.

Адресати на решението на Комисията са всички държави членки, като Комисията го съобщава незабавно на тях и на съответния(те) икономически оператор(и).

2. Когато се прецени, че националната мярка е оправдана и несъответствието на ЕС продукта за наторяване се дължи на недостатъци в хармонизираните стандарти, посочени в член 38, параграф 5, буква б) от настоящия регламент, Комисията прилага процедурата, предвидена в член 11 от Регламент (ЕС) № 1025/2012.

3. Когато се прецени, че националната мярка е оправдана и несъответствието на ЕС продукта за наторяване се дължи на недостатъци в общите спецификации, посочени в член 38, параграф 5, буква в), Комисията приема без забавяне актове за изпълнение, с които се изменя или отменя съответната обща спецификация.

Тези актове за изпълнение се приемат в съответствие с процедурата по разглеждане, посочена в член 45, параграф 3.

Член 40

Съответстващи на изискванията ЕС продукти за наторяване, представляващи риск

1. Когато държава членка, след като е извършила оценяване по член 38, параграф 1, установи, че въпреки че даден ЕС продукт за наторяване е в съответствие с настоящия регламент, той представлява риск за здравето на човека, животните или растенията, за безопасността или за околната среда, тя без забавяне изисква от съответния икономически оператор да предприеме в рамките на разумен срок, определен от органа за надзор на пазара и съразмерен с естеството на риска, всички подходящи мерки, за да гарантира, че когато съответният ЕС продукт за наторяване бъде предоставен на пазара, той повече няма да представлява този риск, да изтегли ЕС продукта за наторяване от пазара или да го изземе.

2. Икономическият оператор гарантира, че са предприети коригиращи действия по отношение на всички съответни ЕС продукти за наторяване, които икономическият оператор е предоставил на пазара в целия Съюз.

3. Държавата членка незабавно информира Комисията и другите държави членки. Тази информация включва всички налични подробни данни, по-специално данните, необходими за идентифицирането на ЕС продукта за наторяване, произхода и веригата на доставка на ЕС продукта за наторяване, естеството на съпътстващия риск и естеството и продължителността на предприетите на национално равнище мерки.

4. Комисията без забавяне започва консултации с държавите членки и съответния(те) икономически оператор(и) и оценява предприетите на национално равнище мерки. На основата на резултатите от тази оценка Комисията приема акт за изпълнение под формата на решение, с който определя дали националната мярка е оправдана или не, и когато е необходимо разпорежда подходящи мерки.

Тези актове за изпълнение се приемат в съответствие с процедурата по разглеждане, посочена в член 45, параграф 3.

По надлежно обосновани наложителни причини за спешност във връзка с опазването на здравето на човека, животните или растенията, на безопасността или околната среда, Комисията приема актове за изпълнение с незабавно приложение в съответствие с процедурата, посочена в член 45, параграф 4.

▼B

5. Адресати на решението на Комисията са всички държави членки, като Комисията го съобщава незабавно на тях и на съответния(те) икономически оператор(и).

Член 41

Формално несъответствие

1. Без да се засяга член 38, когато държава членка направи една от следните констатации по отношение на ЕС продукт за наторяване, тя изисква от съответния икономически оператор да прекрати въпросното несъответствие:

а) маркировката „CE” е нанесена в нарушение на член 30 от Регламент (ЕО) № 765/2008 или на член 18 от настоящия регламент;

б) идентификационният номер на нотифицирания орган е нанесен в нарушение на член 18 или не е нанесен, когато това се изисква съгласно член 18;

в) ЕС декларацията за съответствие не е съставена или е неправилно съставена;

г) техническата документация не е налице или не е пълна;

д) информацията, посочена в член 6, параграф 6 или в член 8, параграф 3, липсва, не е вярна или е непълна;

е) не е изпълнено някое друго административно изискване, предвидено в член 6 или в член 8.

2. Когато посоченото в параграф 1 несъответствие продължава, съответната държава членка предприема всички подходящи мерки, за да ограничи или да забрани предоставянето на пазара на ЕС продукта за наторяване или да осигури неговото изземване или изтегляне от пазара.

Задълженията на държавите членки в това отношение не засягат тяхната възможност да регулират продуктите за наторяване, които не са ЕС продукти за наторяване.

ГЛАВА VI

ДЕЛЕГИРАНИ ПРАВОМОЩИЯ И ПРОЦЕДУРА НА КОМИТЕТ

Член 42

Изменения на приложенията

1. На Комисията се предоставя правомощието да приема делегирани актове в съответствие с член 44, за да изменя приложение I, с изключение на пределно допустимите стойности за съдържанието на кадмий и определенията или други елементи свързани с обхвата на продуктовите функционални категории, и за да изменя приложения II, III и IV за целите на адаптирането на тези приложения към техническия прогрес и на улесняването на достъпа до вътрешния пазар и свободното движение на ЕС продуктите за наторяване:

а) които имат потенциала да бъдат обект на значителна по обем търговия на вътрешния пазар, и

б) за които има научни доказателства, че те:

i) не представляват риск за здравето на човека, животните или растенията, за безопасността или околната среда, и

▼B

ii) гарантират агрономичната ефективност.

При приемането на делегирани актове, с които се въвеждат нови пределно допустими стойности на замърсителите в приложение I, Комисията отчита научните становища от Европейския орган за безопасност на храните, Европейската агенция по химикали или Съвместния изследователски център на Комисията, в зависимост от случая.

Когато Комисията приема делегирани актове с цел да добавя или преразглежда категории съставни материали, за да включи материали, които могат да се считат за оползотворени отпадъци или странични продукти по смисъла на Директива 2008/98/ЕО, тези делегирани актове изрично изключват тези материали от категории съставни материали 1 и 11 от приложение II към настоящия регламент.

При приемането на делегирани актове съгласно настоящия параграф Комисията отдава приоритет в частност на странични животински продукти, странични продукти по смисъла на Директива 2008/98/ЕО и оползотворени отпадъци, по-специално от сектора на селското стопанство и хранително-вкусовата промишленост, както и на материали и продукти, които вече са законно пуснати на пазара в една или повече държави членки.

2. Без излишно забавяне след 15 юли 2019 г. Комисията извършва оценка на струвит, биовъглища и продукти на основата на пепел. Ако в тази оценка се стигне до заключение, че критериите по параграф 1, буква б) са изпълнени, Комисията приема делегирани актове в съответствие с параграф 1, за да включи тези материали в приложение II.

3. Комисията може да приема делегирани актове в съответствие с параграф 1 за изменение на приложение II към настоящия регламент единствено с цел да включи в категориите съставни материали, материали, които престават да бъдат отпадъци вследствие на дейност по оползотворяване, ако правилата за оползотворяване в посоченото приложение, приети не по-късно от включването, гарантират, че материалите отговарят на условията, установени в член 6 от Директива 2008/98/ЕО.

4. Комисията може да приема делегирани актове в съответствие с параграф 1 за изменение на приложение II единствено с цел да добави нови микроорганизми или щамове микроорганизми, или допълнителни методи за обработка към категорията съставни материали за съответните микроорганизми, след като е проверила, кои щамове на добавения микроорганизъм отговарят на критериите по параграф 1, буква б), на основание на следните данни:

а) наименование на микроорганизма;

б) таксономична класификация на микроорганизма: род, вид, щам и метод на получаване;

в) научна литература, в която се съобщава за безопасно производство, съхраняване и използване на микроорганизма;

г) таксономична връзка с видове микроорганизми, които отговарят на изискванията за квалифицирана презумпция за безопасност, съгласно установеното от Европейския орган за безопасност на храните;

д) информация относно производствения процес, включително, когато е от значение, методите на преработка като пулверизационно сушене, сушене с флуидизирано легло, статично сушене, центрофугиране, дезактивиране чрез загряване, филтриране и смилане;

▼B

е) информация за идентичността и равнището на остатъчни вещества на остатъчните междинни продукти, токсини или микробни метаболити в съставния материал; и

ж) разпространение в природата, оцеляване и подвижност в околната среда.

5. Комисията може да приема делегирани актове в съответствие с параграф 1 за изменение на приложение II към настоящия регламент единствено с цел да добавя производни продукти по смисъла на Регламент (ЕО) № 1069/2009 в категориите съставни материали, когато е определена крайната точка в производствената верига в съответствие с член 5, параграф 2 от посочения регламент.

Комисията извършва оценка на такива производни продукти по отношение на аспекти, които не са взети предвид за целите на определянето на крайна точка в производствената верига в съответствие с Регламент (ЕО) № 1069/2009. Ако в тази оценка се стигне до заключение, че критериите по параграф 1, буква б) от настоящия член са изпълнени, Комисията приема делегирани актове в съответствие с параграф 1 от настоящия член, за да включи тези материали в таблицата в категория съставни материали 10 в част II от приложение II към настоящия регламент без излишно забавяне винаги когато е определена такава крайна точка.

6. До 16 юли 2024 г. Комисията извършва оценка на критериите за биоразградимост за полимерите, посочени приложение II, част II, точка 2 от категория съставни материали 9, и методите за изпитване с цел проверка на съответствието с тези критерии и, ако е целесъобразно, приема делегирани актове в съответствие с параграф 1, в които се определят тези критерии.

Критериите гарантират, че:

а) полимерът може да претърпи физично и биологично разграждане в естествени почвени условия и водни среди в целия Съюз, така че да се разгради до въглероден диоксид, биомаса и вода.

б) най-малко 90% от съдържащия се в полимера органичен въглерод се преобразува във въглероден диоксид за максимален период от 48 месеца след края на посочения върху етикета съответен функционален период на ЕС продукта за наторяване и спрямо подходящ стандарт при изпитването за биоразграждане; и

в) използването на полимери не води до натрупване на пластмаса в околната среда.

7. До 16 юли 2022 г. Комисията приема делегирани актове в съответствие с член 44 за допълване на параграф 3 от категория съставни материали 11 в част II от приложение II към настоящия регламент, като определя критерии относно агрономичната ефективност и безопасност за използването на странични продукти по смисъла на Директива 2008/98/ЕО в ЕС продуктите за наторяване. Тези критерии следва да отразяват настоящите практики за производство на продукти, технологичното развитие и най-новите научни доказателства.

8. На Комисията се предоставя правомощието да приема делегирани актове в съответствие с член 44, за да изменя приложение I, с изключение на пределно допустимите стойности за съдържанието на кадмий, и приложения II, III и IV, предвид новите научни доказателства. Комисията използва тези правомощия, когато въз основата на оценка на риска се налага изменение с цел да се гарантира, че всеки ЕС продукт за наторяване, който отговаря на изискванията на настоящия регламент, при нормални условия на употреба не представлява риск за здравето на човека, животните или растенията, за безопасността или за околната среда.

▼B

Член 43

Отделни делегирани актове за отделни категории съставни материали

При упражняване на правомощието си да приема делегирани актове съгласно член 42, Комисията приема отделен делегиран акт за всяка категория съставни материали в приложение II. Тези делегирани актове включват всякакви изменения на приложения I, III и IV, които са необходими вследствие на измененията на приложение II.

Член 44

Упражняване на делегирането

1. Правомощието да приема делегирани актове се предоставя на Комисията при спазване на предвидените в настоящия член условия.

2. Правомощието да приема делегирани актове, посочено в член 42, се предоставя на Комисията за срок от пет години, считано от 15 юли 2019 г. Комисията изготвя доклад относно делегирането на правомощия не по-късно от девет месеца преди изтичането на петгодишния срок. Делегирането на правомощия се продължава мълчаливо за срокове с еднаква продължителност, освен ако Европейският парламент или Съветът не възразят срещу подобно продължаване не по-късно от три месеца преди изтичането на всеки срок.

3. Делегирането на правомощия, посочено в член 42, може да бъде оттеглено по всяко време от Европейския парламент или от Съвета. С решението за оттегляне се прекратява посоченото в него делегиране на правомощия. Оттеглянето поражда действие в деня след публикуването на решението в *Официален вестник на Европейския съюз* или на по-късна, посочена в решението дата. То не засяга действителността на делегираните актове, които вече са в сила.

4. Преди приемането на делегиран акт Комисията се консултира с експерти, определени от всяка държава членка в съответствие с принципите, залегнали в Междуинституционалното споразумение от 13 април 2016 г. за по-добро законотворчество.

5. Веднага след като приеме делегиран акт, Комисията нотифицира акта едновременно на Европейския парламент и на Съвета.

6. Делегиран акт, приет съгласно член 42, влиза в сила единствено ако нито Европейският парламент, нито Съветът са представили възражения в срок от три месеца след нотифицирането на акта на Европейския парламент и Съвета или ако преди изтичането на този срок и Европейският парламент, и Съветът са уведомили Комисията, че няма да представят възражения. Този срок се удължава с три месеца по инициатива на Европейския парламент или на Съвета.

Член 45

Процедура на комитет

1. Комисията се подпомага от Комитета по продуктите за наторяване. Този комитет е комитет по смисъла на Регламент (ЕС) № 182/2011.

2. При позоваване на настоящия параграф се прилага член 4 от Регламент (ЕС) № 182/2011.

▼B

3. При позоваване на настоящия параграф се прилага член 5 от Регламент (ЕС) № 182/2011.

4. При позоваване на настоящия параграф се прилага член 8 от Регламент (ЕС) № 182/2011 във връзка с член 5 от него.

ГЛАВА VII

ИЗМЕНЕНИЯ

Член 46

Изменения на Регламент (ЕО) № 1069/2009

Регламент (ЕО) № 1069/2009 се изменя, както следва:

1) В член 5 параграфи 2 и 3 се заменят със следното:

„2. За производните продукти, посочени в членове 32, 35 и 36, които вече не представляват значителен риск за общественото здраве или здравето на животните, може да бъде определена крайна точка в производствената верига, след която за тях повече не се прилагат изискванията на настоящия регламент.

Тези производни продукти могат впоследствие да бъдат пускани на пазара без ограничения по настоящия регламент и престават да бъдат предмет на официален контрол в съответствие с настоящия регламент.

На Комисията се предоставя правомощието да приема делегирани актове в съответствие с член 51а за допълване на настоящия регламент чрез определяне на крайна точка в производствената верига, след която за производните продукти, посочени в настоящия параграф, повече не се прилагат изискванията на настоящия регламент.

3. В случай на риск за общественото здраве или за здравето на животните членове 53 и 54 от Регламент (ЕО) № 178/2002 относно извънредните мерки се прилагат *mutatis mutandis* към производните продукти, посочени в членове 32, 33 и 36 от настоящия регламент.

4. В рамките на шест месеца след 15 юли 2019 г. Комисията започва първоначална оценка на производните продукти, посочени в член 32, които вече са широко използвани в Съюза като органични торове и подобрители на почвата. Тази оценка обхваща най-малко следните продукти: месно брашно, костно брашно, месокостно брашно, хидролизирани протеини от материали от категория 3, преработен оборски тор, компост, остатъци от производството на биогаз, брашно от пера, глицерин и други продукти от материали от категории 2 или 3, получени от производство на биодизел и възобновяеми горива, както и храните за домашни любимци, фуражи и дъвчащи предмети за кучета, които са отказани по причини от търговски характер или поради технически недостатъци, и производни продукти от кръв от животни, кожи с косми и кожи без косми, копита и рога, гуано от прилепи и птици, вълна и косми, пера и перушина и свинска четина. Ако заключението от оценката е, че тези производни продукти вече не представляват значителен риск за общественото здраве или за здравето на животните, Комисията определя крайна точка в производствената верига в съответствие с параграф 2 от настоящия член, без излишно забавяне и при всички случаи не по-късно от шест месеца след окончателното приключване на оценката.“;

▼B

2) Вмъква се следният член:

„Член 51а

Упражняване на делегирането

1. Правомощието да приема делегирани актове се предоставя на Комисията при спазване на предвидените в настоящия член условия.

2. Правомощието да приема делегирани актове, посочено в член 5, параграф 2, се предоставя на Комисията за срок от пет години, считано от 15 юли 2019 г. Комисията изготвя доклад относно делегирането на правомощия не по-късно от девет месеца преди изтичането на петгодишния срок. Делегирането на правомощия се продължава мълчаливо за срокове с еднаква продължителност, освен ако Европейският парламент или Съветът не възразят срещу подобно продължаване не по-късно от три месеца преди изтичането на всеки срок.

3. Делегирането на правомощия, посочено в член 5, параграф 2, може да бъде оттеглено по всяко време от Европейския парламент или от Съвета. С решението за оттегляне се прекратява посоченото в него делегиране на правомощия. То поражда действие в деня след публикуването на решението в *Официален вестник на Европейския съюз* или на по-късна, посочена в решението дата. То не засяга действителността на делегираните актове, които вече са в сила.

4. Преди приемането на делегиран акт Комисията се консултира с експерти, определени от всяка държава членка в съответствие с принципите, залегнали в Междуинституционалното споразумение от 13 април 2016 г. за по-добро законотворчество (*).

5. Веднага след като приеме делегиран акт, Комисията нотифицира акта едновременно на Европейския парламент и на Съвета.

6. Делегиран акт, приет съгласно член 5, параграф 2, влиза в сила единствено ако нито Европейският парламент, нито Съветът не са представили възражения в срок от два месеца след нотифицирането на акта на Европейския парламент и Съвета или ако преди изтичането на този срок и Европейският парламент, и Съветът са уведомили Комисията, че няма да представят възражения. Този срок се удължава с два месеца по инициатива на Европейския парламент или на Съвета.

(*) ОВ L 123, 12.5.2016 г., стр. 1.“.

Член 47

Изменения на Регламент (ЕО) № 1107/2009

Регламент (ЕО) № 1107/2009 се изменя, както следва:

1) в член 2, параграф 1, буква б) се заменя със следното:

„б) оказване на влияние върху жизнените процеси на растенията, като например вещества, влияещи на растежа, различни от хранителни елементи или растителни биостимуланти;“;

2) в член 3 се добавя следната точка:

„34. „растителен биостимулант“ е продукт, който стимулира процесите на хранене на растенията независимо от съдържанието на хранителни елементи в продукта с единствена цел да подобри една или повече от следните характеристики на растението или ризосферата на растението:

▼B

а) ефикасността на използване на хранителните елементи;

б) устойчивостта на абиотичен стрес;

в) качествените характеристики;

г) наличността на ограничени хранителни елементи в почвата или ризосферата;“

3) в член 80 се добавя следният параграф:

„8. По отношение на продукт, за който е издадено разрешение съгласно член 32, параграф 1 въз основа на заявление, подадено преди 15 юли 2019 г., и който след тази дата попада в обхвата на определението в член 3, точка 34, настоящият регламент продължава да се прилага за срока, предвиден в разрешението.“.

ГЛАВА VIII

ПРЕХОДНИ И ЗАКЛЮЧИТЕЛНИ РАЗПОРЕДБИ

Член 48

Санкции

Държавите членки установяват правила относно санкциите, приложими при нарушения на настоящия регламент, и вземат всички необходими мерки за гарантиране на тяхното прилагане. Предвидените санкции трябва да са ефективни, пропорционални и възпиращи. Държавите членки незабавно съобщават на Комисията тези правила и мерки и незабавно я уведомяват за всяко последващо изменение, което ги засяга.

Член 49

Доклад

До 16 юли 2026 г. Комисията представя на Европейския парламент и на Съвета доклад, в който се оценява прилагането на настоящия регламент и общото му въздействие по отношение на постигането на неговите цели, включително въздействието върху малките и средни предприятия. Докладът включва:

а) оценка на функционирането на вътрешния пазар на продуктите за наторяване, включително ефективността на оценяването на съответствието и надзора на пазара, и анализ на въздействието на незадължителното хармонизиране върху производството, пазарния дял и търговските потоци на ЕС продуктите за наторяване и продуктите за наторяване, пуснати на пазара съгласно националните правила;

б) преглед на пределно допустимите стойности за съдържанието на кадмий във фосфатните торове, с цел оценка на осъществимостта на намаляването на тези пределно допустими стойности до подходящи по-ниски стойности въз основа на наличните технологии и научни доказателства относно експозицията на кадмий и натрупването му в околната среда, като се отчитат факторите на околната среда, по-специално в контекста на почвени и климатични условия, здравни фактори, както и социално-икономически фактори, включително съображения, свързани със сигурността на доставките;

▼B

в) оценка на прилагането на ограниченията за нивата на замърсители, предвидени в приложение I и оценка на всяка нова относима научна информация по отношение на токсичността и канцерогенността на замърсителите, която е налична, включително рисковете от замърсяване с уран в продуктите за наторяване.

В доклада се вземат надлежно предвид техническият прогрес и иновациите, както и процесите на стандартизация, засягащи производството и използването на продукти за наторяване. Ако е необходимо, докладът се придружава от законодателно предложение.

Член 50

Преглед за биоразградимостта

До 16 юли 2024 г. Комисията извършва преглед, за да се прецени възможността за определяне на критериите за биоразградимост на фолиата за мулчиране и възможността за включването им в категория съставни материали 9 в приложение II, част II.

Член 51

Отмяна на Регламент (ЕО) № 2003/2003

Регламент (ЕО) № 2003/2003 се отменя, считано от 16 юли 2022 г.

Позоваванията на отменения регламент се считат за позовавания на настоящия регламент.

Член 52

Преходни разпоредби

Държавите членки не възпрепятстват предоставянето на пазара на продуктите, пуснати на пазара като торове с обозначение „ЕО тор“, в съответствие с Регламент (ЕО) № 2003/2003 преди 16 юли 2022 г. Към тези продукти обаче се прилага *mutatis mutandis* глава V от настоящия регламент.

Член 53

Влизане в сила и прилагане

Настоящият регламент влиза в сила на двадесетия ден след деня на публикуването му в *Официален вестник на Европейския съюз*.

Прилага се от 16 юли 2022 г.

Въпреки това:

а) член 4, параграф 3, членове 14, 42, 43, 44, 45, 46 и 47 се прилагат от 15 юли 2019 г.; и

б) членове 20—36 се прилагат от 16 април 2020 г.

Настоящият регламент е задължителен в своята цялост и се прилага пряко във всички държави членки.

▼B

ПРИЛОЖЕНИЕ I

Продуктови функционални категории („ПФК“) на ЕС продуктите за наторяване

ЧАСТ I

НАИМЕНОВАНИЯ НА ПФК

1. Тор

A. Органичен тор

I. Твърд органичен тор

II. Течен органичен тор

B. Органо-минерален тор

I. Твърд органо-минерален тор

II. Течен органо-минерален тор

C. Неорганичен тор

I. Неорганичен тор с макроелементи

a) Твърд неорганичен тор с макроелементи

i) Еднокомпонентен твърд неорганичен тор с макроелементи

(A) Еднокомпонентен твърд неорганичен амониево-нитратен тор с макроелементи с високо съдържание на азот

ii) Сложен твърд неорганичен тор с макроелементи

(A) Сложен твърд неорганичен амониево-нитратен тор с макроелементи с високо съдържание на азот

b) Течен неорганичен тор с макроелементи

i) Еднокомпонентен течен неорганичен тор с макроелементи

ii) Сложен течен неорганичен тор с макроелементи

II. Неорганичен тор с микроелементи

a) Еднокомпонентен неорганичен тор с микроелементи

b) Сложен неорганичен тор с микроелементи

2. Материал за варуване

3. Подобрител на почвата

A. Органичен подобрител на почвата

B. Неорганичен подобрител на почвата

4. Растежна среда

5. Инхибитор

A. Инхибитор на нитрификация

B. Инхибитор на денитрификацията

C. Инхибитор на уреаза

6. Растителен биостимулант

A. Микробен растителен биостимулант

B. Немикробен растителен биостимулант

7. Смесен продукт за наторяване

▼B

ЧАСТ II

ИЗИСКВАНИЯ ПО ОТНОШЕНИЕ НА ПФК

1. В настоящата част се определят изискванията по отношение на ПФК, към които ЕС продуктите за наторяване принадлежатспоред обявената им функция.

2. Изискванията, определени в настоящото приложение за дадена ПФК се прилагат към ЕС продуктите за наторяване за всички подкатегории на тази ПФК.

3. Твърдението, че даден ЕС продукт за наторяване отговаря на функцията, описана в настоящото приложение за съответната ПФК, се потвърждава от начина на действие на продукта, относителното съдържание на различните му компоненти или всеки друг съответен параметър.

4. Когато от естеството на ЕС продукта за наторяване или от процеса на производство на даден ЕС продукт за наторяване сигурно и безспорно следва, че този продукт съответства на дадено изискване (напр. липсата на определен замърсител), това съответствие може да се предположи без проверка (напр. изпитване) при процедурата за оценяване на съответствието, за което производителят носи отговорност.

▼M1

5. В ЕС продукт за наторяване може да има остатъци от фармакологичноактивни субстанции по смисъла на Регламент (ЕО) № 470/2009 на Европейския парламент и на Съвета ([1]) само ако тази субстанция е или:

— включена в таблица 1 от приложението към Регламент (ЕС) № 37/2010 на Комисията ([2]), или

— има референтна точка за действие, определена в съответствие с Регламент (ЕС) 2019/1871 на Комисията ([3]), а субстанцията или остатъците от нея присъстват в ЕС продукт за наторяване на равнище под тази референтна точка.

5a. ЕС продукт за наторяване може да съдържа активна субстанция по смисъла на член 2, параграф 2 от Регламент (ЕО) № 1107/2009 само ако този ЕС продукт за наторяване няма функция за защита на растенията по смисъла на член 2, параграф 1 от посочения регламент.

▼B

6. Фосфонатите не се добавят целенасочено към ЕС продуктите за наторяване. Непреднамереното наличие на фосфонати не трябва да надвишава 0,5% от масата.

7. Изискванията в настоящото приложение са изразени в окислена форма за определени хранителни елементи. Когато съответствието се оценява въз основа на наличието на съответния хранителен елемент в неговата елементна форма, се използват следните коефициенти за преобразуване:

фосфор (P) = фосфорен пентаоксид (P_2O_5) × 0,436;

калий (K) = калиев оксид (K_2O) × 0,830;

калций (Ca) = калциев оксид (CaO) × 0,715;

магнезий (Mg) = магнезиев оксид (MgO) × 0,603;

натрий (Na) = натриев оксид (Na_2O) × 0,742;

сяра (S) = серен триоксид (SO_3) × 0,400.

([1]) Регламент (ЕО) № 470/2009 на Европейския парламент и на Съвета от 6 май 2009 г. относно установяване на процедури на Общността за определяне на допустимите стойности на остатъчни количества от фармакологичноактивни субстанции в храни от животински произход, за отмяна на Регламент (ЕИО) № 2377/90 на Съвета и за изменение на Директива 2001/82/ЕО на Европейския парламент и на Съвета и на Регламент (ЕО) № 726/2004 на Европейския парламент и на Съвета (ОВ L 152, 16.6.2009 г., стр. 11).

([2]) Регламент (ЕС) № 37/2010 на Комисията от 22 декември 2009 г. относно фармакологичноактивните субстанции и тяхната класификация по отношение на максимално допустимите стойности на остатъчните количества в храните от животински произход (ОВ L 15, 20.1.2010 г., стр. 1).

([3]) Регламент (ЕС) 2019/1871 на Комисията от 7 ноември 2019 г. относно референтните точки за действие за неразрешени фармакологичноактивни субстанции в храните от животински произход и за отмяна на Решение 2005/34/ЕО (ОВ L 289, 8.11.2019 г., стр. 41).;

▼B

8. Изискванията в настоящото приложение са изразени посредством органичния въглерод (C_{org}). Когато съответствието се оценява въз основа на органична материя, се използва следният коефициент за преобразуване:

органичен въглерод (C_{org}) = органична материя × 0,56.

ПФК 1: ТОР

Тор е ЕС продукт за наторяване, чиято функция е да доставя хранителни елементи на растенията или гъбите.

ПФК 1(А): ОРГАНИЧЕН ТОР

1. Органичният тор съдържа:

— органичен въглерод (C_{org}) и

— хранителни елементи,

които са само с биологичен произход.

Органичният тор може да съдържа торф, леонардит и лигнит, но не и друг материал, който е претърпял фосилизация или който е част от геоложки образувания.

2. В органичния тор замърсителите не трябва да надхвърлят следните пределно допустими стойности:

а) кадмий (Cd)	1,5 mg/kg сухо вещество,
б) шествалентен хром (Cr VI)	2 mg/kg сухо вещество,
в) живак (Hg)	1 mg/kg сухо вещество,
г) никел (Ni)	50 mg/kg сухо вещество,
д) олово (Pb)	120 mg/kg сухо вещество, и
е) неорганичен арсен (As)	40 mg/kg сухо вещество.

В органичния тор не трябва да се съдържа биурет ($C_2H_5N_3O_2$).

3. В органичния тор съдържанието на мед (Cu) не трябва да надхвърля 300 mg/kg сухо вещество, а съдържанието на цинк (Zn) не трябва да надхвърля 800 mg/kg сухо вещество.

4. В органичния тор не трябва да се съдържат патогени над пределно допустимите стойности, посочени в следната таблица:

Микроорганизми за изследване	Планове за вземане на проби			Пределно допустима стойност
	n	c	m	M
Salmonella spp.	5	0	0	Отсъствие в 25 g или 25 ml
Escherichia coli или *Enterococcaceae*	5	5	0	1 000 в 1 g или 1 ml

Където:

n = брой на пробите за изследване,

c = брой на пробите, в които броят бактерии, изразен в единици образуващи колония (CFU), е между m и M,

m = прагова стойност за броя бактерии, изразен в CFU, който се смята за приемлив,

M = максимална стойност на броя бактерии, изразен в CFU.

ПФК 1(А)(I): ТВЪРД ОРГАНИЧЕН ТОР

1. Твърдият органичен тор е в твърдо състояние.

2. Твърдият органичен тор съдържа най-малко един от следните обявени основни хранителни елементи: азот (N), фосфорен пентаоксид (P_2O_5) или калиев оксид (K_2O).

Когато твърдият органичен тор съдържа само един обявен основен хранителен елемент, съдържанието на този хранителен елемент е най-малко следното:

▼B

а) 2,5% от масата общ азот (N)

б) 2% от масата общ фосфорен пентаоксид (P_2O_5) или

в) 2% от масата общ калиев оксид (K_2O).

Когато твърдият органичен тор съдържа повече от един обявен основен хранителен елемент, съдържанието на тези хранителни елементи е най-малко следното:

а) 1% от масата общ азот (N),

б) 1% от масата общ фосфорен пентаоксид (P_2O_5), или

в) 1% от масата общ калиев оксид (K_2O).

Съдържанието на тези хранителни елементи като сума е най-малко 4% от масата.

3. Съдържанието на органичен въглерод (C_{org}) в твърдия органичен тор е най-малко 15 % от масата.

ПФК 1(A)(II): ТЕЧЕН ОРГАНИЧЕН ТОР

1. Течният органичен тор е в течно състояние.

2. Течният органичен тор съдържа най-малко един от следните обявени основни хранителни елементи: азот (N), фосфорен пентаоксид (P_2O_5) или калиев оксид (K_2O).

Когато течният органичен тор съдържа само един обявен основен хранителен елемент, съдържанието на този хранителен елемент е най-малко следното:

а) 2% от масата общ азот (N),

б) 1% от масата общ фосфорен пентаоксид (P_2O_5), или

в) 2% от масата общ калиев оксид (K_2O).

Когато течният органичен тор съдържа повече от един обявен основен хранителен елемент, съдържанието на тези хранителни елементи е най-малко следното:

а) 1% от масата общ азот (N,)

б) 1% от масата общ фосфорен пентаоксид (P_2O_5), или

в) 1% от масата общ калиев оксид (K_2O).

Съдържанието на тези хранителни елементи като сума е най-малко 3% от масата.

3. Съдържанието на органичен въглерод (C_{org}) в течния органичен тор е най-малко 5% от масата.

ПФК 1(B): ОРГАНО-МИНЕРАЛЕН ТОР

1. Органо-минералният тор е коформулация на:

а) един или повече неорганични торове, както е посочено в ПФК 1(C), и

б) един или повече материали, които съдържат:

— органичен въглерод (C_{org}); и

— хранителни елементи,

които са само с биологичен произход.

▼B

Органо-минералният тор може да съдържа торф, леонардит и лигнит, но не и друг материал, който е претърпял фосилизация или който е част от геоложки образувания.

2. Ако един или повече от неорганичните торове в коформулацията е едно-компонентен или сложен твърд неорганичен амониево-нитратен тор с макроелементи с високо съдържание на азот, както е посочено в ПФК 1(C)(I)(a)(i-ii)(A), органо-минералният тор не съдържа 16 % или повече от масата азот (N), получен от амониев нитрат (NH_4NO_3).

3. В органо-минералния тор замърсителите не трябва да надхвърлят следните пределно допустими стойности:

а) кадмий (Cd) :

(i) когато органо-минералният тор е с общо съдържание на фосфор (P) по-малко от 5% от масата еквивалент на фосфорен пентаоксид (P_2O_5): 3 mg/kg сухо вещество, или

(ii) когато органо-минералният тор е с общо съдържание на фосфор (P) 5% от масата еквивалент на фосфорен пентаоксид (P_2O_5) или повече („фосфатен тор“): 60 mg/kg фосфорен пентаоксид (P_2O_5);

б) шествалентен хром (Cr VI): 2 mg/kg сухо вещество;

в) живак (Hg): 1 mg/kg сухо вещество;

г) никел (Ni): 50 mg/kg сухо вещество;

д) олово (Pb): 120 mg/kg сухо вещество;

е) неорганичен арсен (As): 40 mg/kg сухо вещество; и

ж) биурет ($C_2H_5N_3O_2$): 12 g/kg сухо вещество.

4. В органо-минералния тор съдържанието на мед (Cu) не трябва да надхвърля 600 mg/kg сухо вещество, а съдържанието на цинк (Zn) не трябва да надхвърля 1 500 mg/kg сухо вещество. Тези пределно допустими стойности обаче не се прилагат, когато към органо-минералния тор целенасочено са добавени мед (Cu) или цинк (Zn) с цел коригиране на недостига на микроелементи в почвата и това е обявено в съответствие с приложение III.

5. В органо-минералния тор не трябва да се съдържат патогени над пределно допустимите стойности, посочени в следната таблица:

Микроорганизми за изследване	Планове за вземане на проби			Пределно допустима стойност
	n	c	m	M
Salmonella spp.	5	0	0	Отсъствие в 25 g или 25 ml
Escherichia coli или *Enterococcaceae*	5	5	0	1 000 в 1 g или 1 ml

където:

n = брой на пробите за изследване,

c = брой на пробите, в които броят бактерии, изразен в CFU, е между m и M,

m = прагова стойност за броя бактерии, изразен в CFU, който се смята за приемлив,

M = максимална стойност на броя бактерии, изразен в CFU.

▼B

ПФК 1(B)(I): ТВЪРД ОРГАНО-МИНЕРАЛЕН ТОР

1. Твърдият органо-минерален тор е в твърдо състояние.

2. Твърдият органо-минерален тор съдържа най-малко един от следните обявени основни хранителни елементи: азот (N), фосфорен пентаоксид (P_2O_5) или калиев оксид (K_2O).

   Когато твърдият органо-минерален тор съдържа само един обявен основен хранителен елемент, съдържанието на този хранителен елемент е най-малко следното:

   а) 2,5% от масата общ азот (N), от които 1% от масата е органичен азот (N_{org}),

   б) 2% от масата общ фосфорен пентаоксид (P_2O_5), или

   в) 2% от масата общ калиев оксид (K_2O).

   Когато твърдият органо-минерален тор съдържа повече от един обявен основен хранителен елемент, съдържанието на тези хранителни елементи е най-малко следното:

   а) 2% от масата общ азот (N), от които 0,5% от масата, е органичен азот (N_{org}),

   б) 2% от масата общ фосфорен пентаоксид (P_2O_5), или

   в) 2% от масата общ калиев оксид (K_2O).

   Съдържанието на тези хранителни елементи като сума е най-малко 8% от масата.

3. Съдържанието на органичен въглерод (C_{org}) в твърдия органо-минерален тор е най-малко 7,5% от масата.

4. Съдържанието на органичен въглерод (C_{org}) и на всички хранителни елементи във всяка физическа единица от твърдия органо-минерален тор отговаря на обявеното. Физическа единица се отнася за една от съставните части на продукта, като гранули или пелети.

ПФК 1(B)(II): ТЕЧЕН ОРГАНО-МИНЕРАЛЕН ТОР

1. Течният органо-минерален тор е в течно състояние.

2. Течният органо-минерален тор съдържа най-малко един от следните обявени основни хранителни елементи: азот (N), фосфорен пентаоксид (P_2O_5) или калиев оксид (K_2O).

   Когато течният органо-минерален тор съдържа само един обявен основен хранителен елемент, съдържанието на този хранителен елемент е най-малко следното:

   а) 2% от масата общ азот (N), от които 0,5% от масата е органичен азот (N_{org}),

   б) 2% от масата общ фосфорен пентаоксид (P_2O_5,), или

   в) 2% от масата общ калиев оксид (K_2O).

   Когато течният органо-минерален тор съдържа повече от един обявен основен хранителен елемент, съдържанието на тези хранителни елементи е най-малко следното:

   а) 2% от масата общ азот (N), от които 0,5% от масата е органичен азот (N_{org}),

   б) 2% от масата общ фосфорен пентаоксид (P_2O_5), или

   в) 2% от масата общ калиев оксид (K_2O).

▼B

Съдържанието на тези хранителни елементи като сума е най-малко 6% от масата.

3. Съдържанието на органичен въглерод (C_{org}) в течния органично-минерален тор е най-малко 3% от масата.

ПФК 1(C): НЕОРГАНИЧЕН ТОР

1. Неорганичният тор е тор, различен от органичния или органо-минералния тор, който съдържа или освобождава хранителни елементи в минерална форма.

2. В допълнение към изискванията на ПФК 1(C)(I) или на ПФК 1(C)(II), неорганичен тор, който съдържа повече от 1% от масата органичен въглерод (C_{org}), различен от органичен въглерод (C_{org}), от:

— хелатни или комплексообразуващи агенти, посочени в точка 3 от категория съставни материали (КСМ) 1 в част II от приложение II,

— инхибитори на нитрификация, инхибитори на денитрификация или инхибитори на уреаза, посочени в точка 4 от КСМ 1 в част II от приложение II,

— покриващи агенти, посочени в точка 1, буква а) от КСМ 9 в част II от приложение II,

— урея (CH_4N_2O), или

— калциев цианамид ($CaCN_2$)

отговаря на изискването, че в неорганичния тор не трябва да се съдържат патогени над пределно допустимите стойности, посочени в следната таблица:

Микроорганизми за изследване	Планове за вземане на проби			Пределно допустима стойност
	n	c	m	M
Salmonella spp.	5	0	0	Отсъствие в 25 g или 25 ml
Escherichia coli или *Enterococcaceae*	5	5	0	1 000 в 1 g или 1 ml

Където:

n = брой на пробите за изследване,

c = брой на пробите, в които броят бактерии, изразен в CFU, е между m и M,

m = прагова стойност за броя бактерии, изразен в CFU, който се смята за приемлив,

M = максимална стойност на броя бактерии, изразен в CFU.

ПФК 1 (C)(I): НЕОРГАНИЧЕН ТОР С МАКРОЕЛЕМЕНТИ

1. Неорганичният тор с макроелементи е предназначен да доставя на растенията или гъбите един или повече от следните макроелементи:

а) основни макроелементи: азот (N), фосфор (P) или калий (K),

б) второстепенни макроелементи: калций (Ca), магнезий (Mg), натрий (Na) или сяра (S).

2. В неорганичния тор с макроелементи замърсителите не трябва да надхвърлят следните пределно допустими стойности:

а) кадмий (Cd):

i) когато неорганичният тор с макроелементи е с общо съдържание на фосфор (P) по-малко от 5% от масата еквивалент на фосфорен пентаоксид (P_2O_5): 3 mg/kg сухо вещество, или

ii) когато неорганичният тор с макроелементи е с общо съдържание на фосфор (P) 5% от масата еквивалент на фосфорен пентаоксид (P_2O_5) или повече („фосфатен тор“): 60 mg/kg фосфорен пентаоксид (P_2O_5);

▼B

б) шествалентен хром (Cr VI): 2 mg/kg сухо вещество,

в) живак (Hg): 1 mg/kg сухо вещество,

г) никел (Ni): 100 mg/kg сухо вещество,

д) олово (Pb): 120 mg/kg сухо вещество.

е) арсен (As): 40 mg/kg сухо вещество,

ж) биурет ($C_2H_5N_3O_2$): 12 g/kg сухо вещество,

з) перхлорат (ClO_4-): 50 mg/kg сухо вещество.

3. В неорганичния тор с макроелементи съдържанието на мед (Cu) не трябва да надхвърля 600 mg/kg сухо вещество, а съдържанието на цинк (Zn) не трябва да надхвърля 1 500 mg/kg сухо вещество. Тези пределно допустими стойности обаче не се прилагат, когато към неорганичния тор с макроелементи целенасочено са добавени мед (Cu) или цинк (Zn) с цел коригиране на недостига на микроелементи в почвата и това е обявено в съответствие с приложение III.

ПФК 1(C)(I)(a): ТВЪРД НЕОРГАНИЧЕН ТОР С МАКРОЕЛЕМЕНТИ

Твърдият неорганичен тор с макроелементи е в твърдо състояние.

ПФК 1(C)(I)(a)(i): ЕДНОКОМПОНЕНТЕН ТВЪРД НЕОРГАНИЧЕН ТОР С МАКРОЕЛЕМЕНТИ

1. Еднокомпонентният твърд неорганичен тор с макроелементи трябва да има обявено съдържание на:

   а) само един макроелемент (азот (N), фосфор (P), калий (K), калций (Ca), магнезий (Mg), натрий (Na),сяра (S)), или

   б) само един основен макроелемент (азот (N), фосфор (P) или калий (K)) и един или повече второстепенни макроелементи (калций (Ca), магнезий (Mg), натрий (Na),сяра (S)).

2. Когато еднокомпонентният твърд неорганичен тор с макроелементи съдържа само един обявен макроелемент (азот (N), фосфор (P), калий (K), калций (Ca), магнезий (Mg), натрий (Na), сяра (S)), съдържанието на този макроелемент е най-малко следното:

   а) 10% от масата общ азот (N),

   б) 12% от масата общ фосфорен пентаоксид (P_2O_5),

   в) 6% от масата общ калиев оксид (K_2O),

   г) 5% от масата общ магнезиев оксид (MgO),

   д) 12% от масата общ калциев оксид (CaO),

   е) 10% от масата общ серен триоксид (SO_3) или

   ж) 1% от масата общ натриев оксид (Na_2O).

   Съдържанието на общ натриев оксид (Na_2O) обаче не трябва да надхвърля 40% от масата.

   Когато еднокомпонентният твърд неорганичен тор с макроелементи съдържа само един обявен основен макроелемент (азот (N), фосфор (P), калий (K)) и един или повече обявени второстепенни макроелементи (калций (Ca), магнезий (Mg), натрий (Na,) сяра (S)):

   а) съдържанието на този основен макроелемент е най-малко следното:

      i) 3% от масата общ азот (N),

      ii) 3% от масата общ фосфорен пентаоксид (P_2O_5), или

      iii) 3% от масата общ калиев оксид (K_2O);

▼B

б) съдържанието на този или тези второстепенни макроелементи е най-малко следното:

i) 1,5% от масата общ магнезиев оксид (MgO),

ii) 1,5% от масата общ калциев оксид (CaO),

iii) 1,5% от масата общ серен триоксид (SO_3), или

iv) 1% от масата общ натриев оксид (Na_2O).

Концентрацията на общия натриев оксид (Na_2O) обаче не трябва да надвишава 40% от масата.

Съдържанието на всички обявени основни и второстепенни макроелементи като сума е най-малко 18% от масата.

ПФК 1(C)(I)(a)(ii): СЛОЖЕН ТВЪРД НЕОРГАНИЧЕН ТОР С МАКРОЕЛЕМЕНТИ

1. Сложният твърд неорганичен тор с макроелементи има обявено съдържание на:

а) повече от един основен макроелемент (азот (N), фосфор (P) или калий (K)), или

б) повече от един второстепенен макроелемент (калций (Ca), магнезий (Mg), натрий (Na), сяра (S)) и никакви основни макроелементи (натрий (N), фосфор (P), калий (K)).

2. Сложният твърд неорганичен тор с макроелементи съдържа повече от един от следните обявени макроелементи, чието съдържание е най-малко следното:

а) 3% от масата общ азот (N),

б) 3% от масата общ фосфорен пентаоксид (P_2O_5),

в) 3% от масата общ калиев оксид (K_2O),

г) 1,5% от масата общ магнезиев оксид (MgO),

д) 1,5% от масата общ калциев оксид (CaO),

е) 1,5% от масата общ серен триоксид (SO_3), или

ж) 1% от масата общ натриев оксид (Na_2O).

Съдържанието на общ натриев оксид (Na_2O) обаче не трябва да надхвърля 40% от масата.

Съдържанието на всички обявени макроелементи като сума е най-малко 18% от масата.

ПФК 1(C)(I)(a)(i-ii)(A): ЕДНОКОМПОНЕНТЕН ИЛИ СЛОЖЕН ТВЪРД НЕОРГАНИЧЕН АМОНИЕВО-НИТРАТЕН ТОР С МАКРОЕЛЕМЕНТИ С ВИСОКО СЪДЪРЖАНИЕ НА АЗОТ

1. Еднокомпонентният или сложен твърд неорганичен амониево-нитратен тор с макроелементи с високо съдържание на азот е произведен на основата на амониев нитрат (NH_4NO_3) и съдържа 28% от масата или повече азот (N) с произход от амониев нитрат (NH_4NO_3).

2. Всеки материал, различен от амониев нитрат (NH_4NO_3) е инертен по отношение на амониевия нитрат (NH_4NO_3).

3. Еднокомпонентният или сложен твърд неорганичен амониево-нитратен с макроелементи тор с високо съдържание на азот се предоставя на крайния ползвател само опакован. Опаковката е затворена по такъв начин или с такова устройство, че при отваряне устройството, затварящата пломба или самата опаковка се поврежда непоправимо. Могат да се използват вентилни торби.

▼B

4. След два термични цикъла съгласно описанието в точка 4.1 в модул A1 в приложение IV, част II, маслопоглъщаемостта на еднокомпонентния или сложен твърд неорганичен амониево-нитратен тор с макроелементи с високо съдържание на азот не трябва да надвишава 4% от масата.

5. Устойчивостта на детонация на еднокомпонентния или сложен твърд неорганичен амониево-нитратен тор с макроелементи с високо съдържание на азот е такава, че

   — след пет термични цикъла съгласно описанието в точка 4.3 в модул A1 в приложение IV, част II,

   — за две изпитвания на устойчивост на детонация съгласно описанието в точка 4.4 в модул A1 в приложение IV, част II,

   един или повече от поддържащите оловни цилиндри е разрушен по-малко от 5%.

6. %-ът от масата на горимия материал, измерен като въглерод (C), не трябва да надвишава

   — 0,2% за еднокомпонентния или сложен твърд неорганичен амониево-нитратен тор с макроелементи с високо съдържание на азот, със съдържание на азот (N) най-малко 31,5% от масата и

   — 0,4% за еднокомпонентния или сложен твърд неорганичен амониево-нитратен тор с макроелементи с високо съдържание на азот, със съдържание на азот (N) най-малко 28% от масата, но по-малко от 31,5% от масата.

7. Разтвор на 10 g от еднокомпонентния или сложен твърд неорганичен амониево-нитратен тор с макроелементи с високо съдържание на азот в 100 ml вода трябва да има pH най-малко 4,5.

8. Не повече от 5 % от масата преминава през сито с размер на отворите 1 mm и не повече от 3% от масата преминава през сито с размер на отворите 0,5 mm.

9. Съдържанието на мед (Cu) не трябва да надвишава 10 mg/kg, а съдържанието на хлор (Cl) не трябва да надвишава 200 mg/kg.

ПФК 1(C)(I)(b): ТЕЧЕН НЕОРГАНИЧЕН ТОР С МАКРОЕЛЕМЕНТИ

Течният неорганичен тор с макроелементи е в течно състояние.

ПФК 1 (C)(I)(b)(i): ЕДНОКОМПОНЕНТЕН ТЕЧЕН НЕОРГАНИЧЕН ТОР С МАКРОЕЛЕМЕНТИ

1. Еднокомпонентният течен неорганичен тор с макроелементи трябва да има обявено съдържание на:

   а) само един макроелемент (азот (N), фосфор (P), калий (K), калций (Ca), магнезий (Mg), натрий (Na), сяра (S)), или

   б) само един основен макроелемент (азот (N), фосфор (P), калий (K)) и един или повече второстепенни макроелементи (калций (Ca), магнезий (Mg), натрий (Na), сяра (S)).

2. Когато еднокомпонентният течен неорганичен тор с макроелементи съдържа само един обявен макроелемент (азот (N), фосфор (P), калий (K), калций (Ca), магнезий (Mg), натрий (Na), сяра (S)), съдържанието на този макроелемент е най-малко следното:

   а) 5% от масата общ азот (N),

   б) 5% от масата общ фосфорен пентаоксид (P_2O_5),

   в) 3% от масата общ калиев оксид (K_2O),

   г) 2% от масата общ магнезиев оксид (MgO),

   д) 6% от масата общ калциев оксид (CaO),

   е) 5% от масата общ серен триоксид (SO_3), или

   ж) 1% от масата общ натриев оксид (Na_2O).

▼B

Съдържанието на общ натриев оксид (Na_2O) обаче не трябва да надвишава 40% от масата.

Когато еднокомпонентният течен неорганичен тор с макроелементи съдържа само един обявен основен макроелемент (азот (N), фосфор (P), калий (K)), и един или повече обявени второстепенни макроелементи (калций (Ca), магнезий (Mg), натрий (Na), сяра (S)):

а) съдържанието на този основен макроелемент е най-малко следното:

i) 1,5% от масата общ азот (N),

ii) 1,5% от масата общ фосфорен пентаоксид (P_2O_5), или

iii) 1,5 % от масата общ калиев оксид (K_2O); и

б) съдържанието на този или тези второстепенни макроелементи е най-малко следното:

i) 0,75% от масата общ магнезиев оксид (MgO),

ii) 0,75% от масата общ калциев оксид (CaO),

iii) 0,75% от масата общ серен триоксид (SO_3), или

iv) 0,5% от масата общ натриев оксид (Na_2O).

Съдържанието на общ натриев оксид (Na_2O) обаче не трябва да надвишава 20% от масата.

Съдържанието на всички обявени основни и второстепенни макроелементи като сума е най-малко 7% от масата.

ПФК 1(C)(I)(b)(ii): СЛОЖЕН ТЕЧЕН НЕОРГАНИЧЕН ТОР С МАКРОЕЛЕМЕНТИ

1. Сложният течен неорганичен тор с макроелементи трябва да има обявено съдържание на:

а) повече от един основен макроелемент (азот (N), фосфор (P), калий (K)), или

б) повече от един второстепенен макроелемент (калций (Ca), магнезий (Mg), натрий (Na), сяра (S)), и никакви основни макроелементи (натрий (N), фосфор (P), калий (K)).

2. Сложният течен неорганичен тор с макроелементи съдържа повече от един от следните обявени хранителни елементи, чието съдържание е най-малко следното:

а) 1,5% от масата общ азот (N),

б) 1,5% от масата общ фосфорен пентаоксид (P_2O_5),

в) 1,5% от масата общ калиев оксид (K_2O),

г) 0,75% от масата общ магнезиев оксид (MgO),

д) 0,75% от масата общ калциев оксид (CaO),

е) 0,75% от масата общ серен триоксид (SO_3), или

ж) 0,5% от масата общ натриев оксид (Na_2O).

Съдържанието на общ натриев оксид (Na_2O) обаче не трябва да надвишава 20% от масата.

Съдържанието на всички обявени хранителни елементи като сума е най-малко 7% от масата.

ПФК 1(C)(II): НЕОРГАНИЧЕН ТОР С МИКРОЕЛЕМЕНТИ

1. Неорганичен тор с микроелементи е неорганичен тор, различен от неорганичен тор с макроелементи, предвиден да доставя на растенията или гъбите един или повече от следните микроелементи: бор (B), кобалт (Co), мед (Cu), желязо (Fe), манган (Mn), молибден (Mo) или цинк (Zn).

▼B

2. Неорганичният тор с микроелементи се предоставя на крайния ползвател само опакован.

3. В неорганичния тор с микроелементи замърсителите не трябва да надхвърлят следните пределно допустими стойности:

Замърсител	Пределно допустими стойности на замърсители, изразени в mg, спрямо общото съдържание на микроелементи, изразено в kg (mg/kg от общото съдържание на микроелементи, което означава бор (B), кобалт (Co), мед (Cu), желязо (Fe), манган (Mn), молибден (Mo) и цинк (Zn))
Арсен (As)	1 000
Кадмий (Cd)	200
Олово (Pb)	600
Живак (Hg)	100
Никел (Ni)	2 000

ПФК 1 (C)(II)(a): ЕДНОКОМПОНЕНТЕН НЕОРГАНИЧЕН ТОР С МИКРОЕЛЕМЕНТИ

1. Еднокомпонентният неорганичен тор с микроелементи има обявено съдържание на не повече от един микроелемент.

2. Еднокомпонентният неорганичен тор с микроелементи спада към един от типовете, и отговаря на съответните описание и изисквания за минимално съдържание на микроелемента в следната таблица:

Тип	Описание	Минимално съдържание на микроелемента
▼M1 Тор със сол на микроелемент	Получен по химичен път еднокомпонентен твърд неорганичен тор с микроелементи, който съдържа като основна съставка сол на неорганичен йон	10 % от масата на тор със сол на микроелементи се състои от микроелемент
▼B Тор с оксид или хидроксид на микроелемент	Получен по химичен път еднокомпонентен твърд тор с микроелементи, който съдържа като основна съставка оксид или хидроксид	10% от масата на тор с оксид или хидроксид на микроелемент се състои от микроелемент
Тор на основата на микроелемент	Еднокомпонентен неорганичен тор с микроелементи, в който са комбинирани тор със сол на микроелемент с един или повече други торове със сол на микроелемент и/или с хелат на един микроелемент	5% от масата на тор на основата на микроелемент се състои от микроелемент
Разтвор на тор с микроелемент	Воден разтвор на различни типове еднокомпонентен неорганичен тор с микроелементи	2% от масата на разтвор на тор с микроелемент се състои от водоразтворим микроелемент
Суспензия на тор с микроелемент	Суспензия на различни типове еднокомпонентен неорганичен тор с микроелементи	2% от масата на суспензия на тор с микроелемент се състои от микроелемент

▼B

Тип	Описание	Минимално съдържание на микроелемента
Тор с хелатиран микроелемент	Водоразтворим еднокомпонентен неорганичен тор с микроелементи, в който обявеният микроелемент е химически свързан с хелатен(и) агент(и), отговарящ(и) на изискванията на КСМ 1 в приложение II, част II	— 5% от масата на тор с хелатиран микроелемент се състои от водоразтворим микроелемент, и — най-малко 80% от водоразтворимия микроелемент е хелатиран с хелатен агент, отговарящ на изискванията на КСМ 1 в приложение II, част II
▼M1 хелати на UVCB ([1]) с микроелементи	Водоразтворим еднокомпонентен неорганичен тор с микроелементи, в който обявеният микроелемент е химически свързан с хелатообразуващ(и) агент(и), отговарящ(и) на изискванията на КСМ 1 в приложение II, част II	— 5 % от масата на хелати на UVCB с микроелементи се състои от водоразтворим микроелемент, и най-малко 80 % от водоразтворимия микроелемент е хелатиран (хелатна част) и най-малко 50 % от водоразтворимия микроелемент е хелатиран със специфични хелатообразуващ агент, отговарящ на изискванията на КСМ 1 в приложение II, част II
▼B Тор с микроелемент в комплекс	Водоразтворим еднокомпонентен неорганичен тор с микроелементи, в който обявеният микроелемент е химически свързан с комплексообразуващ(и) агент(и), отговарящ(и) на изискванията на КСМ 1 в приложение II, част II	— 5% от масата на тор с микроелемент в комплекс се състои от водоразтворим микроелемент и — най-малко 80% от водоразтворимия микроелемент образува комплекс с комплексообразуващ агент, отговарящ на изискванията на КСМ 1 в приложение II, част II

([1]) UVCB: вещество с неизвестен или променлив състав, сложни продукти от реакции или биологични материали.

ПФК 1 (C)(II)(b): СЛОЖЕН НЕОРГАНИЧЕН ТОР С МИКРОЕЛЕМЕНТИ

1. Сложният неорганичен тор с микроелементи има обявено съдържание на повече от един микроелемент.

2. Съдържанието на всички обявени микроелементи като сума в сложния неорганичен тор с микроелементи е най-малко:

   а) 2% от масата за торовете в течно състояние;

   б) 5% от масата за торовете в твърдо състояние.

ПФК 2: МАТЕРИАЛ ЗА ВАРУВАНЕ

1. Материал за варуване е ЕС продукт за наторяване, чиято функция е да коригира киселинността на почвата.

   Материалът за варуване съдържа оксиди, хидроксиди, карбонати или силикати на хранителните елементи калций (Ca) или магнезий (Mg).

2. В материала за варуване замърсителите не трябва да надхвърлят следните пределно допустими стойности:

   а) кадмий (Cd): 2 mg/kg сухо вещество,

   б) шествалентен хром (Cr VI): 2 mg/kg сухо вещество,

   в) живак (Hg): 1 mg/kg сухо вещество,

   г) никел (Ni): 90 mg/kg сухо вещество,

▼B

д) олово (Pb): 120 mg/kg сухо вещество,

е) арсен (As): 40 mg/kg сухо вещество.

3. В материала за варуване съдържанието на мед (Cu) не трябва да надхвърля 300 mg/kg сухо вещество, а съдържанието на цинк (Zn) не трябва да надхвърля 800 mg/kg сухо вещество.

4. Спазват се следните параметри, определени въз основа на масата на материала за варуване:

а) минимално неутрализационно число: 15 (еквивалент на CaO) или 9 (еквивалент на HO-),

б) минимална реакционна способност: 10% (изпитване на основата на солна киселина) или 50% след 6 месеца (инкубационно изпитване), и

в) минимален размер на частиците: най-малко 70% < 1 mm, с изключение на негасена вар, гранулиран материал за варуване и креда (най-малко 70% от материала за варуване преминава през сито с размер на отворите 1 mm)

ПФК 3: ПОДОБРИТЕЛ НА ПОЧВАТА

Подобрител на почвата е ЕС продукт за наторяване, чиято функция е да поддържа, подобрява или запазва физичните или химичните свойства, структурата или биологичната активност на почвата, към която е добавен.

ПФК 3(А): ОРГАНИЧЕН ПОДОБРИТЕЛ НА ПОЧВАТА

1. Органичният подобрител на почвата се състои от материал, 95% от който е само с биологичен произход.

   Органичният подобрител на почвата може да съдържа торф, леонардит и лигнит, но не и друг материал, който е претърпял фосилизация или който е част от геоложки образувания.

2. В подобрителя на почвата замърсителите не трябва да надхвърлят следните пределно допустими стойности:

а) кадмий (Cd): 2 mg/kg сухо вещество,

б) шествалентен хром (Cr VI): 2 mg/kg сухо вещество,

в) живак (Hg): 1 mg/kg сухо вещество,

г) никел (Ni): 50 mg/kg сухо вещество,

д) олово (Pb): 120 mg/kg сухо вещество, и

е) неорганичен арсен (As): 40 mg/kg сухо вещество.

3. В подобрителя на почвата съдържанието на мед (Cu) не трябва да надхвърля 300 mg/kg сухо вещество, а съдържанието на цинк (Zn) не трябва да надхвърля 800 mg/kg сухо вещество.

4. В органичния подобрител на почвата не трябва да се съдържат патогени над пределно допустимите стойности, посочени в следната таблицата:

Микроорганизми за изследване	Планове за вземане на проби			Пределно допустима стойност
	n	c	m	M
Salmonella spp.	5	0	0	Отсъствие в 25 g или 25 ml
Escherichia coli или *Enterococcaceae*	5	5	0	1 000 в 1 g или 1 ml

▼B

Където:

n = брой на пробите за изследване,

c = брой на пробите, в които броят бактерии, изразен в CFU, е между m и M,

m = прагова стойност за броя бактерии, изразен в CFU, който се смята за приемлив,

M = максимална стойност на броя бактерии, изразен в CFU.

5. Органичният подобрител на почвата съдържа 20% или повече сухо вещество.

6. Съдържанието на органичен въглерод (C_{org}) в органичния подобрител на почвата е най-малко 7,5% от масата.

ПФК 3(B): НЕОРГАНИЧЕН ПОДОБРИТЕЛ НА ПОЧВАТА

1. Неорганичният подобрител на почвата е подобрител на почвата, различен от органичен подобрител на почвата.

2. В неорганичния подобрител на почвата замърсителите не трябва да надхвърлят следните пределно допустими стойности:

а) кадмий (Cd):	1,5 mg/kg сухо вещество,
б) шествалентен хром (Cr VI):	2 mg/kg сухо вещество,
в) живак (Hg):	1 mg/kg сухо вещество,
г) никел (Ni):	100 mg/kg сухо вещество,
д) олово (Pb):	120 mg/kg сухо вещество.
е) неорганичен арсен (As):	40 mg/kg сухо вещество.

3. В неорганичния подобрител на почвата съдържанието на мед (Cu) не трябва да надхвърля 300 mg/kg сухо вещество, а съдържанието на цинк (Zn) не трябва да надхвърля 800 mg/kg сухо вещество.

▼M1

4. Патогените в неорганичен подобрител на почвата, който съдържа повече от 1 % от масата органичен въглерод (C_{org}), не трябва да надвишават пределно допустимите стойности, определени в следната таблица:

Микроорганизми за изследване	Планове за вземане на проби			Пределно допустима стойност
	n	c	m	M
Salmonella spp.	5	0	0	Отсъствие в 25 g или 25 ml
Escherichia coli или *Enterococcaceae*	5	5	0	1 000 в 1 g или 1 ml

където:

n = брой на пробите за изследване,

c = брой на пробите, в които броят бактерии, изразен в CFU, е между m и M,

m = прагова стойност за броя бактерии, изразен в CFU, който се смята за приемлив,

M = максимална стойност на броя бактерии, изразен в CFU.

▼B

ПФК 4: РАСТЕЖНА СРЕДА

1. Растежна среда е ЕС продукт за наторяване, различен от почвата in situ, чиято функция е в него да се осъществява растеж на растения или гъби.

   За целите на настоящата точка растенията включват и водораслите.

2. В растежната среда замърсителите не трябва надхвърлят следните пределно допустими стойности:

▼B

а) кадмий (Cd): 1,5 mg/kg сухо вещество,

б) шествалентен хром (Cr VI): 2 mg/kg сухо вещество,

в) живак (Hg): 1 mg/kg сухо вещество,

г) никел (Ni): 50 mg/kg сухо вещество,

д) олово (Pb): 120 mg/kg сухо вещество, и

е) неорганичен арсен (As:): 40 mg/kg сухо вещество.

▼M1

2а. Чрез дерогация от точка 2, буква г), за бионаличното съдържание на замърсителя се прилага пределно допустимата стойност за никела (Ni) в растежна среда, съставена изцяло от минерални съставки и предлагана за професионална употреба в градинарството, зелените покриви или зелените стени.

▼B

3. В растежната среда съдържанието на мед (Cu) не трябва да надхвърля 200 mg/kg сухо вещество, а съдържанието на цинк (Zn) не трябва да надхвърля 500 mg/kg сухо вещество.

4. В растежната среда не трябва да се съдържат патогени над пределно допустимите стойности, посочени в следната таблицата:

Микроорганизми за изследване	Планове за вземане на проби			Пределно допустима стойност
	n	c	m	M
Salmonella spp.	5	0	0	Отсъствие в 25 g или 25 ml
Escherichia coli или *Enterococcaceae*	5	5	0	1 000 в 1 g или 1 ml

Където:

n = брой на пробите за изследване,

c = брой на пробите, в които броят бактерии, изразен в CFU, е между m и M,

m = прагова стойност за броя бактерии, изразен в CFU, който се смята за приемлив,

M = максимална стойност на броя бактерии, изразен в CFU.

ПФК 5: ИНХИБИТОР

Инхибиторът е ЕС продукт за наторяване, чиято функция е да подобри схемата на освобождаване на хранителните елементи на продукт, доставящ хранителни елементи на растенията, чрез забавяне или спиране на активността на определени групи микроорганизми или ензими.

ПФК 5(А): ИНХИБИТОР НА НИТРИФИКАЦИЯ

1. Инхибиторът на нитрификация инхибира биологичното окисляване на амонячния азот (NH_3-N) до нитритен азот (NO_2-), с което се забавя образуването на нитратен азот (NO_3-).

2. Скоростта на оксидация на амонячния азот (NH_3-N) се измерва чрез:

а) периода на полуотделяне на амонячния азот (NH_3-N) или

б) получаването на сумата от нитритния (NO_2-) и нитратния (NO_3-) азот като функция от времето.

В сравнение с контролна проба, в която не е бил добавен инхибитор на нитрификация, почвената проба, съдържаща инхибитор на нитрификация, показва 20% намаление на скоростта на оксидация на амонячния азот (NH_3-N) въз основа на анализ, извършен 14 дни след прилагането при равнище на сигурност от 95%.

▼B

ПФК 5(B): ИНХИБИТОР НА ДЕНИТРИФИКАЦИЯ

1. Инхибиторът на денитрификация инхибира образуването на диазотен оксид (N_2O), като забавя или блокира превръщането на нитратен азот (NO_3-) в азот (N_2), без да оказва въздействие на процеса на нитрификация, описан в ПФК 5(A).

2. В сравнение с контролна проба, в която не е бил добавен инхибитор на денитрификация, инвитро изпитването, съдържащо инхибитор на денитрификация, показва 20% намаление на скоростта на освобождаване на диазотен оксид (N_2O) въз основа на анализ, извършен 14 дни след прилагането при равнище на сигурност от 95%.

ПФК 5(C): ИНХИБИТОР НА УРЕАЗА

1. Инхибиторът на уреаза инхибира хидролитичното действие на ензима уреаза върху уреята (CH_4N_2O), най-вече с цел намаляване на изпаряването на амоняка.

2. В сравнение с контролна проба, в която не е бил добавен инхибитор на уреаза, инвитро изпитването, съдържащо инхибитор на уреаза, показва 20% намаление на скоростта на хидролизата на уреята (CH_4N_2O) въз основа на анализ, извършен 14 дни след прилагането при равнище на сигурност от 95%.

ПФК 6: РАСТИТЕЛЕН БИОСТИМУЛАНТ

1. Растителен биостимулант е ЕС продукт за наторяване, чиято функция е да стимулира процесите на хранене на растенията независимо от съдържанието на хранителни елементи в продукта с единствената цел да подобри една или повече от следните характеристики на растението или ризосферата на растението:

   а) ефикасност на използване на хранителните елементи,

   б) устойчивост на абиотичен стрес,

   в) качествените характеристики, или

   г) наличие на ограничени хранителни елементи в почвата или ризосферата.

2. В растителния биостимулант замърсителите не трябва надхвърлят следните пределно допустими стойности:

   а) кадмий (Cd): 1,5 mg/kg сухо вещество,

   б) шествалентен хром (Cr VI): 2 mg/kg сухо вещество,

   в) олово (Pb): 120 mg/kg сухо вещество,

   г) живак (Hg): 1 mg/kg сухо вещество,

   д) никел (Ni): 50 mg/kg сухо вещество, и

   е) неорганичен арсен (As): 40 mg/kg сухо вещество.

3. В растителния биостимулант съдържанието на мед (Cu) не трябва да надхвърля 600 mg/kg сухо вещество, а съдържанието на цинк (Zn) не трябва да надхвърля 1 500 mg/kg сухо вещество.

4. Растителният биостимулант оказва въздействието, което е обявено на етикета, за посочените на него растения.

▼B

ПФК 6(A): МИКРОБЕН РАСТИТЕЛЕН БИОСТИМУЛАНТ

1. Микробният растителен биостимулант се състои от микроорганизми или от консорциум от микроорганизми, посочени в КСМ 7 в част II от приложение II.

2. В микробния растителен биостимулант не трябва да се съдържат патогени над пределно допустимите стойности, посочени в следната таблица:

Микроорганизми/техните токсини, метаболити	Планове за вземане на проби		Пределно допустима стойност
	n	c	
Salmonella spp.	5	0	Отсъствие в 25 g или 25 ml
Escherichia coli	5	0	Отсъствие в 1 g или 1 ml
Listeria monocytogenes	5	0	Отсъствие в 25 g или 25 ml
Vibrio spp.	5	0	Отсъствие в 25 g или 25 ml
Shigella spp.	5	0	Отсъствие в 25 g или 25 ml
Staphylococus aureus	5	0	Отсъствие в 25 g или 25 ml
Enterococcaceae	5	2	10 CFU/g
Общ брой анаеробни микроорганизми, освен ако микробният растителен биостимулант не е анаеробна бактерия	5	2	10^5 CFU/g или ml
Общ брой на дрождите и плесените, освен ако микробният растителен биостимулант не е гъба	5	2	1 000 CFU/g или ml

Където:

n = брой на единиците в пробата;

c = броя на единиците от пробата, показващи стойности над определената пределна стойност.

3. Когато микробният растителен биостимулант е в течно състояние, растителният биостимулант е с pH, което е оптимално за съдържащите се в него микроорганизми и за растенията.

ПФК 6(B): НЕМИКРОБЕН РАСТИТЕЛЕН БИОСТИМУЛАНТ

1. Немикробен растителен биостимулант е растителен биостимулант, различен от микробен растителен биостимулант.

2. В немикробния растителен биостимулант не трябва да се съдържат патогени над пределно допустимите стойности, посочени в следната таблица:

Микроорганизми за изследване	Планове за вземане на проби			Пределно допустима стойност
	n	c	m	M
Salmonella spp.	5	0	0	Отсъствие в 25 g или 25 ml
Escherichia coli или *Enterococcaceae*	5	5	0	1 000 в 1 g или 1 ml

▼B

Където:

n = брой на пробите за изследване,

c = брой на пробите, в които броят бактерии, изразен в CFU, е между m и M,

m = прагова стойност за броя бактерии, изразен в CFU, който се смята за приемлив,

M = максимална стойност на броя бактерии, изразен в CFU.

ПФК 7: СМЕСЕН ПРОДУКТ ЗА НАТОРЯВАНЕ

1. Смесен продукт за наторяване е ЕС продукт за наторяване, съставен от два или повече ЕС продукта за наторяване от ПФК 1—6, като съответствието на всеки съставен ЕС продукт за наторяване в смесения продукт с изискванията на настоящия регламент е доказано съгласно процедурата за оценяване на съответствието, приложима към съответния съставен ЕС продукт за наторяване.

2. Смесването не изменя естеството на който и да било съставен ЕС продукт за наторяване и не оказва неблагоприятно въздействие върху здравето на човека, животните или растенията, върху безопасността или околната среда при разумно предвидими условия на съхранение или употреба на смесения продукт за наторяване.

3. Производителят на смесения продукт за наторяване оценява неговото съответствие с изискванията, посочени в точки 1 и 2 от настоящата ПФК, гарантира, че смесеният продукт съответства на изискванията за етикетиране, посочени в приложение III, и поема отговорност съгласно член 16, параграф 4 от настоящия регламент за съответствието на смесения продукт за наторяване с изискванията на настоящия регламент, като:

   а) съставя ЕС декларация за съответствие за смесения продукт за наторяване в съответствие с член 6, параграф 2 от настоящия регламент, и

   б) притежава ЕС декларация за съответствие за всеки съставен ЕС продукт за наторяване.

4. Икономическите оператори, които предоставят на пазара смесени продукти за наторяване, спазват посочените по-долу разпоредби на настоящия регламент по отношение на ЕС декларацията за съответствие на всеки съставен ЕС продукт за наторяване, както и на самия смесен продукт за наторяване:

   а) член 6, параграф 3 (задължение на производителя да съхранява ЕС декларацията за съответствие);

   б) член 7, параграф 2, буква а) (задължение на упълномощения представител да съхранява ЕС декларацията за съответствие);

   в) член 8, параграф 8 (задължение на вносителя да съхранява копие от ЕС декларацията за съответствие на разположение на органите за надзор на пазара).

▼B

ПРИЛОЖЕНИЕ II

Категории съставни материали (КСМ)

ЕС продуктът за наторяване се състои само от съставни материали, които отговарят на изискванията на една или повече КСМ, посочени в настоящото приложение.

Съставните материали, и входящите материали, от които те са получени, не съдържат нито едно от веществата, за които са посочени пределно допустими стойности в приложение I в количества, които могат да застрашат съответствието на ЕС продукта за наторяване с приложимите изисквания от посоченото приложение.

ЧАСТ I

НАИМЕНОВАНИЯ НА КСМ

КСМ 1: Вещества и смеси от първични материали

КСМ 2: Растения, части от растения и екстракти от растения

КСМ 3: Компост

КСМ 4: Ферментационен продукт от свежи земеделски култури

КСМ 5: Ферментационен продукт, различен от ферментационен продукт от свежи земеделски култури

КСМ 6: Странични продукти от хранително-вкусовата промишленост

КСМ 7: Микроорганизми

КСМ 8: Полимери на хранителни елементи

КСМ 9: Полимери, различни от полимерите на хранителни елементи

КСМ 10: Производни продукти по смисъла на Регламент (ЕО) № 1069/2009

КСМ 11: Странични продукти по смисъла на Директива 2008/98/ЕО

▼M2

КСМ 12: Преципитат от фосфатни соли и производни

▼M3

КСМ 13: Материали и производни, получени чрез топлинно окисляване

▼M4

КСМ 14: Материали от пиролиза и газификация

▼B

ЧАСТ II

ИЗИСКВАНИЯ ПО ОТНОШЕНИЕ НА КСМ

В настоящата част се определят съставните материали, които единствено могат да влизат в състава на ЕС продуктите за наторяване.

КСМ 1: ВЕЩЕСТВА И СМЕСИ ОТ ПЪРВИЧНИ МАТЕРИАЛИ

1. ЕС продуктът за наторяване може да съдържа вещества и смеси, с изключение на: ([1])

   а) отпадъци по смисъла на Директива 2008/98/ЕО,

   б) вещества или смеси, които са престанали да бъдат отпадъци в една или повече държави членки по силата на националните мерки, транспониращи член 6 от Директива 2008/98/ЕО,

   в) вещества, получени от прекурсори, които са престанали да бъдат отпадъци в една или повече държави членки по силата на националните мерки, транспониращи член 6 от Директива 2008/98/ЕО, или смеси, съдържащи такива вещества,

([1]) Изключването на материал от КСМ 1 не засяга възможността той да бъде допустим съставен материал за друга КСМ, за която се прилагат други изисквания. Вж. напр. КСМ 3 за компост, КСМ 4 и 5 за ферментационен продукт, КСМ 8 и 9 за полимери, КСМ 10 за производни продукти по смисъла на Регламент (ЕО) № 1069/2009 или КСМ 11 за странични продукти по смисъла на Директива 2008/98/ЕО.

▼B

г) странични продукти по смисъла на Директива 2008/98/ЕО,

д) странични животински продукти или производни продукти по смисъла на Регламент (ЕО) № 1069/2009,

▼M1

е) полимери, различни от:

— полимерите, резултат от естествен процес на полимеризация, независим от процеса на добиване, чрез който са извлечени, и които не са химически модифицирани по смисъла на член 3, параграф 40 от Регламент (ЕО) № 1907/2006,

— биоразградими полимери, или

— полимери, чиято водоразтворимост е по-висока от 2g/L при следните условия:

— температура 20^0C

— pH 7

— концентрация: 10 g/1 000 mL

— продължителност на изпитването: 24h

▼B

ж) компост, ►M2 ———————— ◄

з) ферментационен,

▼M2

и) преципитат от фосфатни соли или производни, които се оползотворяват от отпадъци или са странични продукти по смисъла на Директива 2008/98/ЕО,

▼M3

й) материали или производни, получени чрез топлинно окисляване, които се оползотворяват от отпадъци или са странични продукти по смисъла на Директива 2008/98/ЕО, или

▼M4

к) материали от пиролиза и газификация, които се оползотворяват от отпадъци или са странични продукти по смисъла на Директива 2008/98/ЕО.

▼B

2. Всички вещества в самостоятелен вид или в смес, включени в състава на ЕС продукт за наторяване, са регистрирани съгласно Регламент (ЕО) № 1907/2006 ([2]) с досие, което съдържа

а) информацията, предвидена в приложения VI, VII и VIII към Регламент (ЕО) № 1907/2006, и

б) доклад за безопасност на химичното вещество съгласно член 14 от Регламент (ЕО) № 1907/2006, обхващащ употребата като продукт за наторяване,

освен ако изрично не попада в обхвата на едно от изключенията от задължението за регистрация, предвидени в приложение IV към Регламент (ЕО) № 1907/2006 или в точки 6, 7, 8 или 9 от приложение V към посочения регламент.

([2]) В случай на вещество, възстановено в Европейския съюз, това условие е изпълнено, ако веществото е същото, по смисъла на член 2, параграф 7, буква г), подточка i) от Регламент (ЕО) № 1907/2006 като вещество, регистрирано с досие, съдържащо информацията, посочена тук, и ако производителят на продукта за наторяване разполага с информацията по смисъла на 2, параграф 7, буква г), подточка ii) от Регламент (ЕО) № 1907/2006.

▼B

3. Когато веществото или едно от веществата в сместа е предназначено да подобри дългосрочната наличност в ЕС продукта за наторяване на микроелементи за растенията, това вещество е хелатен агент или комплексообразуващ агент, и се прилагат следните правила:

а) Хелатният агент е органично вещество, състоящо се от молекула, която:

i) има два или повече центъра, които отдават електронни двойки на централен преходен метален катион — цинков (Zn), меден (Cu), железен (Fe), манганов (Mn), магнезиев (Mg), калциев (Ca) или кобалтов (Co), и

ii) е достатъчно голяма, за да образува структура с пет- или шестчленен пръстен.

▼M1

ЕС продуктът за наторяване остава стабилен за най-малко 3 дни в разтвор с всякакво ниво на pH в диапазона, определен като гарантиращ приемлива стабилност.

▼B

б) Комплексообразуващият агент е органично вещество, което образува плоска или пространствена структура с един ди- или тривалентен преходен метален катион — цинков (Zn), меден (Cu), железен (Fe), манганов (Mn) или кобалтов (Co).

ЕС продуктът за наторяване остава стабилен във воден разтвор при pH 6 и 7 в продължение най-малко на 1 ден.

4. Когато веществото или едно от веществата в сместа е предназначено да подобри схемата на освобождаване на хранителните елементи на ЕС продукта за наторяване чрез забавяне или спиране на активността на определени групи микроорганизми или ензими, това вещество е инхибитор на нитрификация, инхибитор на денитрификация или инхибитор на уреаза и се прилагат следните правила:

а) Инхибиторът на нитрификация инхибира биологичното окисляване на амонячния азот (NH_3-N) до нитритен азот (NO_2-), с което се забавя образуването на нитратен азот (NO_3-).

Скоростта на оксидация на амонячния азот (NH_3-N) се измерва чрез:

i) периода на полуотделяне на амонячния азот (NH_3-N) или

ii) получаването на сумата от нитритния (NO_2-) и нитратния (NO_3-) азот като функция от времето.

В сравнение с контролна проба, в която не е бил добавен инхибитор на нитрификация, почвената проба, съдържаща инхибитор на нитрификация, показва 20% намаление на скоростта на оксидация на амонячния азот (NH_3-N) въз основа на анализ, извършен 14 дни след прилагането при равнище на сигурност от 95%.

Най-малко 50% от общото съдържание на азот (N) в ЕС продукта за наторяване се състои от азотните форми амониев йон (NH_4^+) и урея (CH_4N_2O).

▼B

б) Инхибиторът на денитрификация инхибира образуването на диазотен оксид (N_2O), като забавя или блокира превръщането на нитратен азот (NO_3-) в азот (N_2), без да оказва въздействие на процеса на нитрификация, описан в ПФК 5(А).

В сравнение с контролна проба, в която не е бил добавен инхибитор на денитрификация, инвитро изпитването, съдържащо инхибитор на денитрификация, показва 20% намаление на скоростта на освобождаване на диазотен оксид (N_2O) въз основа на анализ, извършен 14 дни след прилагането при равнище на сигурност от 95%.

в) Инхибиторът на уреаза инхибира хидролитичното действие на ензима уреаза върху уреята (CH_4N_2O), най-вече с цел намаляване на изпаряването на амоняка. В сравнение с контролна проба, в която не е бил добавен инхибитор на уреаза, инвитро изпитването, съдържащо инхибитор на уреаза, показва 20% намаление на скоростта на хидролизата на уреята (CH_4N_2O) въз основа на анализ, извършен 14 дни след прилагането при равнище на сигурност от 95%.

Най-малко 50% от общото съдържание на азот (N) в ЕС продукта за наторяване се състои от азотната форма урея (CH_4N_2O).

КСМ 2: РАСТЕНИЯ, ЧАСТИ ОТ РАСТЕНИЯ И ЕКСТРАКТИ ОТ РАСТЕНИЯ

▼M1

ЕС продукт за наторяване може да съдържа растения, части от растения или екстракти от растения, които не са преминали друга обработка, освен рязане, смилане, пресяване, отсяване, центрофугиране, пресоване, изсушаване, замразяване, лиофилизиране или екстракция с вода, екстракция със свръхкритичен CO_2 или фибризация при температура, която не е по-висока от 100 °C и без други добавки, освен вода.

▼B

За целите на настоящата точка, „растения“ включват гъби и водорасли, с изключение на синьо-зелените водорасли (цианобактерии).

КСМ 3: КОМПОСТ

1. ЕС продуктът за наторяване може да съдържа компост, получен от аеробно компостиране на един или повече от следните входящи материали:

а) биоотпадъци по смисъла на Директива 2008/98/ЕО с произход от разделно събиране на биоотпадъци „при източника“;

▼M1

_____

в) живи или мъртви организми или части от тях, непреработени или преработени само по ръчен, механичен или гравитационен начин, чрез разтваряне във вода, чрез флотация, чрез екстракция с вода, чрез парна дестилация или чрез нагряване единствено за отстраняване на водата или които са извлечени по някакъв начин от въздуха, с изключение на:

i) материали с произход от смесени общински отпадъци,“;

ii) утайки от отпадъчни води, промишлени и драгажни утайки, и

iii) странични животински продукти или производни продукти в обхвата на Регламент (ЕО) № 1069/2009,

▼B

г) добавки за компостиране, които са необходими за подобряване на технологичните или екологичните показатели на процеса на компостиране, при условие че:

i) добавката е регистрирана съгласно Регламент (ЕО) № 1907/2006 ([3]) с досие, което съдържа:

([3]) В случай на добавка, възстановена в Европейския съюз, това условие е изпълнено, ако добавката е същата, по смисъла на член 2, параграф 7, буква г), подточка i) от Регламент (ЕО) № 1907/2006 като вещество регистрирано с досие, съдържащо информацията, посочена тук, и ако производителят на продукта за наторяване разполага с информацията по смисъла на 2, параграф 7, буква г), подточка ii) от Регламент (ЕО) № 1907/2006.

▼B

— информацията, предвидена в приложения VI, VII и VIII към Регламент (ЕО) № 1907/2006, и

— доклад за безопасност на химичното вещество съгласно член 14 от Регламент (ЕО) № 1907/2006, обхващащ употребата като продукт за наторяване,

освен ако изрично попада в обхвата на едно от изключенията от задължението за регистрация, предвидени в приложение IV към Регламент (ЕО) № 1907/2006или в точка 6, 7, 8 или 9 от приложение V към посочения регламент, и

ii) общата концентрация на всички добавки не надвишава 5% от общото тегло на входящия материал, или

▼M1

д) всякакви материали, изброени в букви а) или в), или в точка 1а, които:

▼B

i) е бил предварително компостиран или анаеробно разграден, и

ii) съдържа не повече от 6 mg/kg сухо вещество полициклични ароматни въглеводороди PAH_{16} ([4]).

▼M1

1а. Независимо от точка 1 ЕС продукт за наторяване може да съдържа компост, получен от аеробно компостиране на материали от категория 2 или категория 3 или производни на тях продукти в съответствие с условията, изложени в член 32, параграфи 1 и 2, и в мерките, посочени в член 32, параграф 3 от Регламент (ЕО) № 1069/2009, самостоятелно или в комбинация с входящите материали, посочени в точка 1, при условие че:

а) крайната точка на производствената верига е определена в съответствие с член 5, параграф 2, трета алинея от Регламент (ЕО) № 1069/2009; и

б) са спазени условията в точки 2 и 3.

▼B

2. Компостирането се извършва в предприятие:

▼M1

а) в което производствените линии за преработка на входящите материали, посочени в точки 1 и 1а, са ясно отделени от производствените линии за преработка на входящите материали, различни от посочените в точки 1 и 1а, и

▼B

б) където са избегнати физическите контакти между входящите и изходящите материали, включително по време на съхранение.

3. Аеробното компостиране се състои от контролирано разграждане на биоразградимите материали, което е предимно аеробно и при което в резултат на биологичното отделяне на топлина е възможно достигането на температури, подходящи за термофилните бактерии. Всички части от всяка партида редовно и изцяло се размесват и разбъркват или са подложени на подсилена вентилация с цел да се гарантира правилното обеззаразяване и хомогенността на материала. По време на процеса на компостиране всички части от всяка партида попадат в един от следните профили по отношение на температурата и времето:

— 70 °C или повече за най-малко 3 дни,

— 65 °C или повече за най-малко 5 дни,

— 60 °C или повече за най-малко 7 дни, или

([4]) Сбор от нафтален, аценафтилен, аценафтен, флуорен, фенантрен, антрацен, флуорантен, пирен, бензо[a]антрацен, хризен, бензо[b]флуорантен, бензо[k]флуорантен, бензо[a]пирен, индено[1,2,3-cd]пирен, дибензо[a,h]антрацен и бензо[ghi]перилен.

▼B

— 55 °C или повече за най-малко 14 дни.

4. Компостът съдържа:

а) не повече от 6 mg/kg сухо вещество PAH_{16} ([5]);

б) не повече от 3 g/kg сухо вещество макроскопични онечиствания с размери над 2 mm във всяка от следните форми: стъкло, метал или пластмаса; и

в) не повече от 5 g/kg сухо вещество от сумата на макроскопичните онечиствания, посочени в буква б).

Считано от 16 юли 2026 г. наличието на пластмаса с размери над 2 mm в пределно допустимата стойност, посочена в буква б), е не повече от 2,5 g/kg сухо вещество. До 16 юли 2029 г. граничната стойност от 2,5 g/kg сухо вещество за пластмаса с размери над 2 mm се преразглежда с цел да се вземе предвид напредъкът, постигнат по отношение на разделното събиране на биоотпадъците.

5. Компостът отговаря поне на един от следните критерии за стабилност:

а) скорост на поглъщане на кислород:

— определение: показател за степента, в която биоразградимата органична материя е разградена за определен период от време. Този метод не е подходящ за материал, чието съдържание на частици с размер > 10 mm надхвърля 20%,

— критерий: максимум 25 mmol O_2/kg органична материя/h; или

б) коефициент на самозатопляне:

— определение: максималната температура, достигната от компост при стандартизирани условия като показател за състоянието на неговата аеробна биологична активност,

— критерий: най-малко Rottegrad III.

КСМ 4: ФЕРМЕНТАЦИОНЕН ПРОДУКТ ОТ СВЕЖИ ЗЕМЕДЕЛСКИ КУЛТУРИ

1. ЕС продуктът за наторяване може да съдържа ферментационен продукт, получен чрез анаеробно разграждане на един или повече от следните входящи материали:

а) растения или части от растения, отглеждани за производство на биогаз. За целите на настоящата точка, „растения“ включва водорасли, с изключение на синьо-зелените водорасли (цианобактерии);

б) добавки за разграждане, които са необходими за подобряване на технологичните или екологичните показатели на процеса на разграждане, при условие че:

i) добавката е регистрирана съгласно Регламент (ЕО) № 1907/2006 ([6]) с досие, което съдържа:

— информацията, предвидена в приложения VI, VII и VIII към Регламент (ЕО) № 1907/2006, и

([5]) Сбор от нафтален, аценафтилен, аценафтен, флуорен, фенантрен, антрацен, флуорантен, пирен, бензо[a]антрацен, хризен, бензо[b]флуорантен, бензо[k]флуорантен, бензо[a]пирен, индено[1,2,3-cd]пирен, дибензо[a,h]антрацен и бензо[ghi]перилен.

([6]) В случай на добавка, възстановена в Европейския съюз, това условие е изпълнено, ако добавката е същата, по смисъла на член 2, параграф 7, буква г), подточка i) от Регламент (ЕО) № 1907/2006 като вещество регистрирано с досие, съдържащо информацията, посочена тук, и ако производителят на продукта за наторяване разполага с информацията по смисъла на 2, параграф 7, буква г), подточка ii) от Регламент (ЕО) № 1907/2006.

▼B

— доклад за безопасност на химичното вещество съгласно член 14 от Регламент (ЕО) № 1907/2006, обхващащ употребата като продукт за наторяване,

освен ако изрично попада в обхвата на едно от изключенията от задължението за регистрация, предвидени в приложение IV към Регламент (ЕО) № 1907/2006 или в точка 6, 7, 8 или 9 от приложение V към посочения регламент, и

ii) общата концентрация на всички добавки не надвишава 5% от общото тегло на входящия материал, или

в) всеки материал, посочен в буква а), който преди това е бил подложен на разграждане.

2. Анаеробното разграждане се извършва в предприятие:

а) в което производствените линии за преработка на входящите материали, посочени в точка 1, са ясно отделени от производствените линии за преработка на входящите материали, различни от посочените в точка 1, и

б) където са избегнати физическите контакти между входящите и изходящите материали, включително по време на съхранение.

3. Анаеробното разграждане се състои от контролирано разграждане на биоразградими материали, което е предимно анаеробно, при температура, подходяща за мезофилни или термофилни бактерии. Всички части от всяка партида редовно и изцяло се размесват и разбъркват с цел да се гарантира правилното обеззаразяване и хомогенността на материала. По време на процеса на разграждане всички части от всяка партида попадат в един от следните профили по отношение на температурата и времето:

а) термофилно анаеробно разграждане при 55 °C за най-малко 24 часа, последвано от време за задържане на течността най-малко 20 дни;

б) термофилно анаеробно разграждане при 55 °C при процес на обработка, който включва пастьоризация, както е описано в глава I, раздел 1, точка 1 от приложение V към Регламент (ЕС) № 142/2011 на Комисията ([7]);

в) термофилно анаеробно разграждане при 55 °C, последвано от компостиране при:

— 70 °C или повече за най-малко 3 дни,

— 65 °C или повече за най-малко 5 дни,

— 60 °C или повече за най-малко 7 дни, или

— 55 °C или повече за най-малко 14 дни;

г) мезофилно анаеробно разграждане при 37—40 °C при процес на обработка, който включва пастьоризация, както е описано в глава I, раздел 1, точка 1 от приложение V към Регламент (ЕС) № 142/2011; или

д) мезофилно анаеробно разграждане при 37 – 40 °C, последвано от компостиране при:

— 70 °C или повече за най-малко 3 дни,

— 65 °C или повече за най-малко 5 дни,

— 60 °C или повече за най-малко 7 дни, или

([7]) Регламент (ЕС) № 142/2011 на Комисията от 25 февруари 2011 г. за прилагане на Регламент (ЕО) № 1069/2009 на Европейския парламент и на Съвета за установяване на здравни правила относно странични животински продукти и производни продукти, непредназначени за консумация от човека, и за прилагане на Директива 97/78/ЕО на Съвета по отношение на някои проби и артикули, освободени от ветеринарни проверки на границата съгласно посочената директива (ОВ L 54, 26.2.2011 г., стр. 1).

▼B

— 55 °C или повече за най-малко 14 дни.

4. Както твърдата, така и течната част от ферментационния продукт отговаря най-малко на един от следните критерии за стабилност:

а) скорост на поглъщане на кислород:

— определение: показател за степента, в която биоразградимата органична материя е разградена за определен период от време. Този метод не е подходящ за материал, чието съдържание на частици с размер > 10 mm надхвърля 20%;

— критерий: максимум 25 mmol O_2/kg органична материя/h; или

б) потенциал за остатъчен биогаз:

— определение: показател за газ, отделен от ферментационния продукт за период от 28 дни, измерен по отношение на летливите твърди вещества, съдържащи се в пробата. Изпитването се повтаря три пъти, и средната стойност се използва за доказване на съответствието с критерия. Летливите твърди вещества са тези твърди вещества в проба от материала, които се елиминират при запалване на сухите твърди вещества при 550 °C.

— критерий: максимум 0,25 l биогаз/g летливи твърди вещества.

КСМ 5: ФЕРМЕНТАЦИОНЕН ПРОДУКТ, РАЗЛИЧЕН ОТ ФЕРМЕНТАЦИОНЕН ПРОДУКТ ОТ СВЕЖИ ЗЕМЕДЕЛСКИ КУЛТУРИ

1. ЕС продуктът за наторяване може да съдържа ферментационен продукт, получен при анаеробно разграждане на един или повече от следните входящи материали:

а) биоотпадъци по смисъла на Директива 2008/98/ЕО с произход от разделно събиране на биоотпадъци „при източника“;

▼M1

_____

в) живи или мъртви организми или части от тях, непреработени или преработени само по ръчен, механичен или гравитационен начин, чрез разтваряне във вода, чрез флотация, чрез екстракция с вода, чрез парна дестилация или чрез нагряване единствено за отстраняване на водата или които са извлечени по някакъв начин от въздуха, с изключение на:

i) материали с произход от смесени общински отпадъци,“;

ii) утайки от отпадъчни води, промишлени и драгажни утайки, и

iii) странични животински продукти или производни продукти в обхвата на Регламент (ЕО) № 1069/2009,

▼B

г) добавки за разграждане, които са необходими за подобряване на технологичните или екологичните показатели на процеса на разграждане, при условие че

i) добавката е регистрирана съгласно Регламент (ЕО) № 1907/2006 ([8]) с досие, което съдържа

([8]) В случай на добавка, възстановена в Европейския съюз, това условие е изпълнено, ако добавката е същата, по смисъла на член 2, параграф 7, буква г), подточка i) от Регламент (ЕО) № 1907/2006 като вещество регистрирано с досие, съдържащо информацията, посочена тук, и ако производителят на продукта за наторяване разполага с информацията по смисъла на 2, параграф 7, буква г), подточка ii) от Регламент (ЕО) № 1907/2006.

▼B

— информацията, предвидена в приложения VI, VII и VIII към Регламент (ЕО) № 1907/2006, и

— доклад за безопасност на химичното вещество съгласно член 14 от Регламент (ЕО) № 1907/2006, обхващащ употребата като продукт за наторяване,

освен ако изрично попада в обхвата на едно от изключенията от задължението за регистрация, предвидено в приложение IV към Регламент (ЕО) № 1907/2006 или в точка 6, 7, 8 или 9 от приложение V към посочения регламент, и

ii) общата концентрация на всички добавки не надвишава 5% от общото тегло на входящия материал, или

▼M1

д) всякакви материали, изброени в букви а) или в), или в точка 1а, които:

▼B

i) е бил предварително компостиран или разграден, и

ii) съдържа не повече от 6 mg/kg сухо вещество PAH_{16} ([9]).

▼M1

1а. Независимо от точка 1 ЕС продукт за наторяване може да съдържа компост, получен от аеробно компостиране на материали от категория 2 или категория 3 или производни на тях продукти в съответствие с условията, изложени в член 32, параграфи 1 и 2, и в мерките, посочени в член 32, параграф 3 от Регламент (ЕО) № 1069/2009, самостоятелно или в комбинация с входящите материали, посочени в точка 1, при условие че:

а) крайната точка на производствената верига е определена в съответствие с член 5, параграф 2, трета алинея от Регламент (ЕО) № 1069/2009; и

б) са спазени условията в точки 2 и 3.

▼B

2. Анаеробното разграждане се извършва в предприятие:

▼M1

а) в което производствените линии за преработка на входящите материали, посочени в точки 1 и 1а, са ясно отделени от производствените линии за преработка на входящите материали, различни от посочените в точки 1 и 1а, и

▼B

б) където са избегнати физическите контакти между входящите и изходящите материали, включително по време на съхранение.

3. Анаеробното разграждане се изразява в контролирано разлагане на биоразградими материали, което е предимно анаеробно, при температура, подходяща за мезофилни или термофилни бактерии. Всички части от всяка партида редовно и изцяло се размесват и разбъркват с цел да се гарантира правилното обеззаразяване и хомогенността на материала. По време на процеса на разграждане всички части от всяка партида попадат в един от следните профили по отношение на температурата и времето:

а) термофилно анаеробно разграждане при 55 °C за най-малко 24 часа, последвано от време за задържане на течността най-малко 20 дни;

([9]) Сбор от нафтален, аценафтилен, аценафтен, флуорен, фенантрен, антрацен, флуорантен, пирен, бензо[а]антрацен, хризен, бензо[b]флуорантен, бензо[k]флуорантен, бензо[а]пирен, индено[1,2,3-cd]пирен, дибензо[a,h]антрацен и бензо[ghi]перилен

▼B

б) термофилно анаеробно разграждане при 55 °C при процес на обработка, който включва пастьоризация, както е описано в глава I, раздел 1, точка 1 от приложение V към Регламент (ЕС) № 142/2011;

в) термофилно анаеробно разграждане при 55 °C, последвано от компостиране при

— 70 °C или повече за най-малко 3 дни,

— 65 °C или повече за най-малко 5 дни,

— 60 °C или повече за най-малко 7 дни или

— 55 °C или повече за най-малко 14 дни;

г) мезофилно анаеробно разграждане при 37—40 °C при процес на обработка, който включва пастьоризация, както е описано в глава I, раздел 1, точка 1 от приложение V към Регламент (ЕС) № 142/2011; или

д) мезофилно анаеробно разграждане при 37 – 40 °C, последвано от компостиране при

— 70 °C или повече за най-малко 3 дни,

— 65 °C или повече за най-малко 5 дни,

— 60 °C или повече за най-малко 7 дни или

— 55 °C или повече за най-малко 14 дни.

4. Нито твърдата, нито течната част от ферментационния продукт не съдържа PAH_{16} ([15]) в количество повече от 6 mg/kg сухо вещество.

5. Ферментационният продукт съдържа:

а) не повече от 3 g/kg сухо вещество макроскопични онечиствания с размери над 2 mm в която и да е от следните форми: стъкло, метал или пластмаса; и

б) не повече от 5 g/kg сухо вещество от сумата на макроскопичните онечиствания, посочени в буква а).

Считано от 16 юли 2026 г. наличието на пластмаса с размери над 2 mm в рамките на пределно допустимата стойност, посочена в буква а) е не повече от 2,5 g/kg сухо вещество. До 16 юли 2029 г. граничната стойност от 2,5 g/kg сухо вещество за пластмаса с размери над 2 mm се преразглежда с цел да се вземе предвид напредъкът, постигнат по отношение на разделното събиране на биоотпадъците.

6. Както твърдата, така и течната част от ферментационния продукт отговаря най-малко на един от следните критерии за стабилност:

а) скорост на поглъщане на кислород:

— определение: показател за степента, в която биоразградимата органична материя е разградена за определен период от време. Този метод не е подходящ за материал, чието съдържание на частици с размер > 10 mm надхвърля 20%.

— критерий: максимум 25 mmol O_2/kg органична материя/h; или

б) потенциал за остатъчен биогаз:

— определение: показател за газ, отделен от ферментационния продукт за период от 28 дни, измерен по отношение на летливите твърди вещества, съдържащи се в пробата. Изпитването се повтаря три пъти, и средната стойност се използва за доказване на съответствието с критерия. Летливите твърди вещества са тези твърди вещества в проба от материала, които се елиминират при запалване на сухите твърди вещества при 550 °C.

([15]) Сбор от нафтален, аценафтилен, аценафтен, флуорен, фенантрен, антрацен, флуорантен, пирен, бензо[a]антрацен, хризен, бензо[b]флуорантен, бензо[k]флуорантен, бензо[a]пирен, индено[1,2,3-cd]пирен, дибензо[a,h]антрацен и бензо[ghi]перилен

▼B

— критерий: максимум 0,25 l биогаз/g летливи твърди вещества.

КСМ 6: СТРАНИЧНИ ПРОДУКТИ ОТ ХРАНИТЕЛНО-ВКУСОВАТА ПРОМИШЛЕНОСТ

1. ЕС продуктът за наторяване може да съдържа съставен материал, който се състои от едно от следните вещества:

   а) вар от производствени обекти на хранително-вкусовата промишленост, т.е. материал от хранително-вкусовата промишленост, получен чрез карбонизация на органична материя, като се използва единствено негасена вар от естествени източници;

   б) меласа, т.е. вискозен страничен продукт, получен при рафиниране на захарна тръстика или захарно цвекло за производство на захар;

   в) винаса, т.е. вискозен страничен продукт, получен при процеса на ферментация на меласа до етанол, аскорбинова киселина или други продукти.

   г) спиртоварна каша, т.е. странични продукти от производството на алкохолни напитки;

   д) растения, части от растения или екстракти от растения, които са претърпели само термична обработка или термична обработка в допълнение към методите на преработка, посочени в КСМ 2; или

   е) вар от производството на питейна вода, т.е. остатък, който е освободен от производството на питейна вода от подземни или повърхностни води и който се състои главно от калциев карбонат.

2. Всички вещества в самостоятелен вид или в смес, включени в състава на ЕС продукта за наторяване, са регистрирани съгласно Регламент (ЕО) № 1907/2006 ([11]) с досие, което съдържа:

   а) информацията, предвидена в приложения VI, VII и VIII към Регламент (ЕО) № 1907/2006, и

   б) доклад за безопасност на химичното вещество съгласно член 14 от Регламент (ЕО) № 1907/2006, обхващащ употребата като продукт за наторяване,

   освен ако изрично не попада в обхвата на едно от изключенията от задължението за регистрация, предвидени в приложение IV към Регламент (ЕО) № 1907/2006 или в точка 6, 7, 8 или 9 от приложение V към посочения регламент.

КСМ 7: МИКРООРГАНИЗМИ

ЕС продуктът за наторяване, който принадлежи към ПФК 6(А), може да съдържа микроорганизми, включително мъртви микроорганизми или празни клетки от микроорганизми и безвредни остатъчни елементи от средата, в която те са получени, които:

— не са били подложени на друга преработка, освен изсушаване или лиофилизиране, и

— са изброени в следната таблица:

Azotobacter spp.
Mycorrhizal fungi
Rhizobium spp.
Azospirillum spp.

КСМ 8: ПОЛИМЕРИ НА ХРАНИТЕЛНИ ЕЛЕМЕНТИ

1. ЕС продуктът за наторяване може да съдържа полимери, съставени само от мономери, които отговарят на критериите, посочени в точки 1 и 2 от КСМ 1, като целта на полимеризацията е да се контролира освобождаването на хранителни елементи от един или повече от мономерите.

([11]) В случай на вещество, възстановено в Европейския съюз, това условие е изпълнено, ако веществото е същото, по смисъла на член 2, параграф 7, буква г), подточка i) от Регламент (ЕО) № 1907/2006 като вещество, регистрирано с досие, съдържащо информацията, посочена тук, и ако производителят на продукта за наторяване разполага с информацията по смисъла на 2, параграф 7, буква г), подточка ii) от Регламент (ЕО) № 1907/2006.

▼B

2. Най-малко 60% от полимерите са разтворими във фосфатен буферен разтвор с pH 7,5 при 100 °C.

3. Крайните продукти от разграждането са само амониев йон (NH_3), вода и въглероден диоксид (CO_2).

4. Полимерите не съдържат повече от 600 ppm свободен формалдехид.

КСМ 9: ПОЛИМЕРИ, РАЗЛИЧНИ ОТ ПОЛИМЕРИТЕ НА ХРАНИТЕЛНИ ЕЛЕМЕНТИ

1. ЕС продуктът за наторяване може да съдържа полимери, различни от полимерите на хранителни елементи само в случаите, когато полимерът е предназначен да:

   а) контролира проникването на вода в частиците хранителен елемент и по този начин – освобождаването на хранителни елементи (в този случай полимерът обикновено се нарича „покриващо средство“),

   б) увеличава способността за задържане на вода или мокрещата способност на ЕС продукта за наторяване, или

   в) свързва материал в ЕС продукт за наторяване, който принадлежи към ПФК 4.

2. Считано от 16 юли 2026 г., полимерите посочени в точка 1, букви а) и б) съответстват на критериите за биоразградимост, установени с делегирани актове, посочени в член 42, параграф 6. При липсата на такива критерии, тези полимери не трябва да се съдържат в ЕС продукт за наторяване, пуснат на пазара след посочената дата.

3. По отношение на полимерите. посочени в точка 1, букви а) и б), при разумно предвидими условия на употреба на ЕС продукта за наторяване нито полимерът, нито страничните продукти от разлагането му, не трябва да оказват каквото и да било неблагоприятно въздействие върху здравето на животните или растенията, или върху околната среда. Полимерът преминава изпитване за остра токсичност за растежа на растенията, изпитване за остра токсичност за земни червеи и изпитване за инхибиране на нитрификацията при почвени микроорганизми, както следва:

   а) При изпитването за остра токсичност за растежа на растенията, коефициентът на кълняемост и биомасата на изпитваните видове растения, растящи върху почва, изложена на изпитвания материал, са по-високи от 90 % от коефициента на кълняемост и биомасата на растение от същия вид, отглеждано върху съответната нетретирана с изпитвания материал почва.

      Резултатите се приемат за валидни само ако при контрола (т.е. при нетретирана почва):

      — поникването е най-малко 70 %;

      — пониците не проявяват видими признаци на фитотоксично въздействие (напр. хлороза, некроза, увяхване, деформации на листата и стъблото) и растенията показват само нормалното вариране по отношение на растежа и морфологията за този конкретен растителен вид;

      — средната стойност на преживелите поникнали поници е поне 90 % за периода на проучването; и

      — условията на околната среда за конкретния растителен вид са идентични и растежната среда съдържа еднакво количество от почвената матрица, поддържащата среда, или субстрата от един и същ източник.

   б) При изпитване за остра токсичност за земни червеи наблюдаваната смъртност и биомасата на преживелите земни червеи в почва, изложена на изпитвания материал, не се различават с повече от 10 % в сравнение с тези показатели при съответната нетретирана с изпитвания материал почва. Резултатите се смятат за валидни, ако

      — процентът на смъртност, наблюдаван при контрола (т.е., при нетретирана почва), е по-малък от 10 %, и

      — средната загуба на биомаса (средно тегло) на червеите в нетретираната почва не надвишава 20 %.

▼B

в) При изпитване за инхибиране на нитрификацията с почвени микроорганизми, образуването на нитрит в почва, изложена на изпитвания материал, е по-високо от 90 % от това при съответната нетретирана с изпитвания материал почва. Резултатите се смятат за валидни, ако вариацията между повторенията с контролни проби (нетретирана почва) и изпитваните проби е по-малка от ± 20 %.

КСМ 10: ПРОИЗВОДНИ ПРОДУКТИ ПО СМИСЪЛА НА РЕГЛАМЕНТ (ЕО) № 1069/2009

ЕС продуктът за наторяване може да съдържа производни продукти, по смисъла на Регламент (ЕО) № 1069/2009, достигнали крайната точка в производствената верига, както е определена в съответствие със същия регламент, и които са изброени в следната таблица и както е определено в нея ([12]):

КСМ 11: СТРАНИЧНИ ПРОДУКТИ ПО СМИСЪЛА НА ДИРЕКТИВА 2008/98/ЕО

1. ЕС продуктът за наторяване може да съдържа странични продукти по смисъла на Директива 2008/98/ЕО, с изключение на ([13]):

а) странични животински продукти или производни продукти по смисъла на Регламент (ЕО) № 1069/2009,

▼M1

б) полимери, различни от:

— полимерите, резултат от естествен процес на полимеризация, независим от процеса на добиване, чрез който са извлечени, и които не са химически модифицирани по смисъла на член 3, параграф 40 от Регламент (ЕО) № 1907/2006,

— биоразградими полимери, или

— полимери, чиято водоразтворимост е по-висока от 2g/L при следните условия:

— температура 20^0C

— pH 7

— концентрация: 10 g/1 000 mL

— продължителност на изпитването: 24h

▼B

в) компост, ►M2 ———————— ◄

г) ферментационен,

▼M2

д) преципитат от фосфатни соли или производни, които се оползотворяват от отпадъци или са странични продукти по смисъла на Директива 2008/98/ЕО,

▼M3

е) материали или производни, получени чрез топлинно окисляване, които се оползотворяват от отпадъци или са странични продукти по смисъла на Директива 2008/98/ЕО, или

▼M4

ж) материали от пиролиза и газификация, които се оползотворяват от отпадъци или са странични продукти по смисъла на Директива 2008/98/ЕО.

▼B

2. Страничните продукти са регистрирани съгласно Регламент (ЕО) № 1907/2006 с досие, което съдържа:

а) информацията, предвидена в приложения VI, VII и VIII към Регламент (ЕО) № 1907/2006, и

б) доклад за безопасност на химичното вещество съгласно член 14 от Регламент (ЕО) № 1907/2006, обхващащ употребата като продукт за наторяване,

([12]) Таблицата ще бъде установена с делегирани актове, посочени в член 42, параграф 5.

([13]) Изключването на материал от КСМ 11 не засяга възможността той да бъде допустим съставен материал за друга КСМ, за която се прилагат други изисквания. Вж. напр. КСМ 3 за компост, КСМ 4 и 5 за ферментационен продукт, КСМ 8 и 9 за полимери или КСМ 10 за производни продукти по смисъла на Регламент (ЕО) № 1069/2009,.

▼B

освен ако изрично не попада в обхвата на едно от изключенията от задължението за регистрация, предвидени в приложение IV към Регламент (ЕО) № 1907/2006 или в точка 6, 7, 8 или 9 от приложение V към посочения регламент.

3. Считано от 16 юли 2022 г., страничните продукти съответстват на критериите, установени с делегирани актове, посочени в член 42, параграф 7. ЕС продукти за наторяване, пуснати на пазара след тази дата, не могат да съдържат страничните продукти, посочени в точка 1, които не отговарят на тези критерии.

▼M2

КСМ 12: ПРЕЦИПИТАТ ОТ ФОСФАТНИ СОЛИ И ПРОИЗВОДНИ

1. ЕС продуктът за наторяване може да съдържа преципитат на фосфатни соли, получени чрез утаяване единствено от един или повече от следните входящи материали:

а) отпадъчни води и утайки от отпадъчни води от общински пречиствателни станции за отпадъчни води, различни от странични животински продукти или производни продукти, попадащи в обхвата на Регламент (ЕО) № 1069/2009;

б) отпадъчни води и утайки от преработката на храни, напитки, храни за домашни любимци, фуражи за животни или млечни продукти, различни от странични животински продукти или производни продукти, попадащи в обхвата на Регламент (ЕО) № 1069/2009, освен ако етапите на преработка са включвали контакт с биоциди по смисъла на член 3, параграф 1, буква а) от Регламент (ЕС) № 528/2012 на Европейския парламент и на Съвета ([14]), различни от определените като спадащи към продуктов тип 4 от главна група 1 от приложение V към последния регламент;

в) биологични отпадъци по смисъла на член 3, точка 4 от Директива 2008/98/ЕО с произход от разделно събиране на биоотпадъци „при източника“, различни от странични животински продукти или производни продукти, попадащи в обхвата на Регламент (ЕО) № 1069/2009;

г) остатъци от преработване по смисъла на член 2, буква у) от Директива 2009/28/ЕО на Европейския парламент и на Съвета ([15]) с произход от производството на биоетанол и биодизел, получени от материалите, посочени в букви б), в) и д) от настоящата точка;

д) живи или мъртви организми или части от тях, непреработени или преработени само по ръчен, механичен или гравитационен начин, чрез разтваряне във вода, чрез флотация, чрез екстракция с вода, чрез дестилация с водна пара или чрез нагряване единствено за отстраняване на водата или които са извлечени по всякакъв начин от въздуха, с изключение на ([16]):

— материали с произход от смесени битови отпадъци,

— утайки от отпадъчни води, промишлени или драгажни утайки,

— странични животински продукти или производни продукти, попадащи в обхвата на Регламент (ЕО) № 1069/2009;

([14]) Регламент (ЕС) № 528/2012 на Европейския парламент и на Съвета от 22 май 2012 г. относно предоставянето на пазара и употребата на биоциди (ОВ L 167, 27.6.2012 г., стр. 1).

([15]) Директива 2009/28/ЕО на Европейския парламент и на Съвета от 23 април 2009 г. за насърчаване използването на енергия от възобновяеми източници и за изменение и впоследствие за отмяна на директиви 2001/77/ЕО и 2003/30/ЕО (ОВ L 140, 5.6.2009 г., стр. 16).

([16]) Изключването на входящ материал от една от точките не засяга възможността той да бъде допустим входящ материал по силата на друга точка.

▼M2

е) вещества и смеси, различни от ([16]):

— посочените в букви а)—д),

— отпадъци по смисъла на член 3, точка 1 от Директива 2008/98/ЕО,

— вещества или смеси, които са престанали да бъдат отпадъци в една или повече държави членки по силата на националните мерки, транспониращи член 6 от Директива 2008/98/ЕО,

— вещества, получени от прекурсори, които са престанали да бъдат отпадъци в една или повече държави членки по силата на националните мерки, транспониращи член 6 от Директива 2008/98/ЕО, или смеси, съдържащи такива вещества,

— полимери, които не са биоразградими,

— странични животински продукти или производни продукти, попадащи в обхвата на Регламент (ЕО) № 1069/2009.

Освен това преципитатът от фосфатни соли се получава чрез утаяване от всеки от входящите материали, посочени в букви а)—е), или комбинация от тях, преработени по ръчен, механичен или гравитационен начин, чрез разделяне на твърдата от течната фракция с помощта на биоразградими полимери, чрез разтваряне във вода, чрез флотация, чрез екстракция с вода, чрез дестилация с водна пара или чрез нагряване единствено за отстраняване на водата, чрез хидролиза чрез топлинна обработка, чрез анаеробно разграждане или чрез компостиране. Температурата при тези процеси не бива да надвишава 275 °C.

2. Процесът на утаяване се осъществява при контролирани условия в реактор. Освен това се използват само входящи материали, които не са замърсени с други потоци от материали, или входящи материали, различни от странични животински продукти или производни продукти, попадащи в обхвата на Регламент (ЕО) № 1069/2009, които са били непреднамерено замърсени с други потоци от материали при еднократна авария, довела само до следи от екзогенни съединения.

В съоръжението, в което се извършва утаяването, се избягват физическите контакти между входящите и изходящите материали след процеса на утаяване, включително по време на съхранение.

3. Преципитатът от фосфатни соли:

а) има минимално съдържание на фосфорен пентаоксид (P_2O_5), равняващо се на 16 % от съдържанието на сухо вещество;

б) има максимално съдържание на органичен въглерод (C_{org}), равняващо се на 3 % от съдържанието на сухо вещество;

в) съдържа не повече от 3 g/kg сухо вещество макроскопични онечиствания с размери над 2 mm във всяка от следните форми: органична материя, стъкло, камъни, метал и пластмаса;

▼M2

г) съдържа не повече от 5 g/kg сухо вещество от сумата на макроскопичните онечиствания, посочени в буква в).

4. ЕС продуктът за наторяване може да съдържа производни на преципитат от фосфатни соли, получени в рамките на един или повече етапа на химическо производство, по време на които преципитатът от фосфатни соли влиза в реакция с материалите, посочени в точка 1, буква е), които се потребяват или използват при химичната преработка.

Процесът на производство на производните се извършва така, че преднамерено да се измени химичният състав на преципитата от фосфатни соли.

5. Преципитатът от фосфатни соли, използван за получаване на производните, трябва да отговаря на изискванията по точки 1, 2 и 3.

6. Независимо от точка 1, ЕС продуктът за наторяване може да съдържа преципитат от фосфатни соли, получен чрез утаяване от материали от категория 2 или 3 или производни продукти от тях в съответствие с условията, установени в член 32, параграфи 1 и 2 от Регламент (ЕО) № 1069/2009, и с мерките, посочени в член 32, параграф 3 от същия регламент, самостоятелно или смесени с входящите материали, посочени в точка 1, при условие че са изпълнени следните две условия:

а) крайната точка в производствената верига е определена в съответствие с член 5, параграф 2, трета алинея от Регламент (ЕО) № 1069/2009;

б) изпълнени са условията по точки 2 и 3.

ЕС продуктът за наторяване може също така да съдържа производни от такъв преципитат от фосфатни соли, получен в съответствие с условията по точка 4.

7. В съоръжението, в което се извършва утаяването, производствените линии за преработка на входящите материали, разрешени за преципитата от фосфатни соли и производни, посочени в точки 1, 4 и 6, са ясно отделени от производствените линии за преработка на други входящи материали.

8. Когато по отношение на ПФК на ЕС продукт за наторяване, който съдържа или се състои от преципитат от фосфатни соли или производни, или и от двете, в приложение I няма установени изисквания във връзка със *Salmonella* spp., *Escherichia coli* или *Enterococcaceae*, съдържанието на тези патогени не трябва да надвишава пределно допустимите стойности, посочени в следната таблица:

Микроорганизми за изследване	Планове за вземане на проби			Пределно допустима стойност
	n	c	m	M
Salmonella spp.	5	0	0	Отсъствие в 25 g или 25 ml
Escherichia coli или *Enterococcaceae*	5	5	0	1 000 в 1 g или 1 ml

където:

n = брой на пробите за изследване,

c = брой на пробите, в които броят бактерии, изразен в CFU, е между m и M,

m = прагова стойност за броя бактерии, изразен в CFU, който се смята за приемлив,

M = максимална стойност на броя бактерии, изразен в CFU.

▼M2

9. Патогените в ЕС продукт за наторяване, който съдържа или се състои от преципитат от фосфатни соли, получен от материалите, посочени в точка 1, буква а), или от производни от такъв преципитат от фосфатни соли, или и от двете, не трябва да надвишават пределно допустимите стойности, посочени в следната таблица:

Микроорганизми за изследване	Планове за вземане на проби			Пределно допустима стойност
	n	c	m	M
Clostridium pefringens	5	5	0	100 CFU в 1 g или 1 ml
Жизнеспособни яйца на *Ascaris* sp.	5	0	0	Отсъствие в 25 g или 25 ml

където:

n = брой на пробите за изследване,

c = брой на пробите, в които броят бактерии, изразен в CFU, е между m и M,

m = прагова стойност за броя бактерии, изразен в CFU, който се смята за приемлив,

M = максимална стойност на броя бактерии, изразен в CFU.

10. Изискванията, посочени в точки 8 и 9, както и изискванията във връзка със *Salmonella* spp., *Escherichia coli* или *Enterococcaceae*, определени в съответната ПФК на ЕС продукт за наторяване, който се състои само от преципитат от фосфатни соли или производни, или и от двете, не се прилагат, когато този преципитат от фосфатни соли или всички входящи биогенни материали, използвани в процеса на утаяване, са преминали през един от следните процеси:

а) стерилизация под налягане чрез загряване до температура в сърцевината над 133 °C в продължение на най-малко 20 минути при абсолютно налягане от най-малко 3 бара, при което налягането трябва да се образува чрез отвеждане на целия въздух от стерилизационната камера и замяна на въздуха с пара („наситена пара“);

б) преработка в съоръжение за пастьоризиране или хигиенизиране, която достига температура от 70 °C в продължение на най-малко един час.

11. Преципитатът от фосфатни соли, получен от материалите, посочени в точка 1, буква а), и производните, получени от такъв преципитат от фосфатни соли, съдържат не повече от 6 mg/kg сухо вещество многопръстенни ароматни въглеводороди PAH_{16} ([17]).

12. Сумата от алуминий (Al) и желязо (Fe) в преципитата от фосфатни соли или производни не надвишава 10 % от съдържанието на сухо вещество на преципитата от фосфатни соли или производни.

13. Преципитатът от фосфатни соли или производни е регистриран съгласно Регламент (ЕО) № 1907/2006 с досие, което съдържа:

а) информацията, предвидена в приложения VI, VII и VIII от Регламент (ЕО) № 1907/2006, както и

б) доклад за безопасност на химичното вещество съгласно член 14 от Регламент (ЕО) № 1907/2006, обхващащ употребата като продукт за наторяване, освен ако изрично не попада в обхвата на някое от изключенията от задължението за регистрация, предвидени в приложение IV към Регламент (ЕО) № 1907/2006 или в точка 6, 7, 8 или 9 от приложение V към посочения регламент.

([17]) Сбор от нафтален, аценафтилен, аценафтен, флуорен, фенантрен, антрацен, флуорантен, пирен, бензо[a]антрацен, хризен, бензо[b]флуорантен, бензо[k]флуорантен, бензо[a]пирен, индено[1,2,3-cd]пирен, дибензо[a,h]антрацен и бензо[ghi]перилен.

▼M2

14. За целите на точки 3, 11 и 12 сухото вещество на преципитата от фосфатни соли и производни се измерва чрез сушене във вакуум при 40 °C до постоянно тегло, за да се избегне загубата на кристализационна вода.

▼M3

КСМ 13: МАТЕРИАЛИ ИЛИ ПРОИЗВОДНИ, ПОЛУЧЕНИ ЧРЕЗ ТОПЛИННО ОКИСЛЯВАНЕ

1. ЕС продуктът за наторяване може да съдържа материали, получени чрез топлинно окисляване в рамките на термохимично преобразуване без ограничаване на достъпа на кислород единствено от един или повече от следните входящи материали:

   а) живи или мъртви организми или части от тях, непреработени или преработени само по ръчен, механичен или гравитационен начин, чрез разтваряне във вода, чрез флотация, чрез екстракция с вода, чрез парна дестилация или чрез нагряване единствено за отстраняване на водата или които са извлечени по някакъв начин от въздуха, с изключение на ([18]):

      — материали с произход от смесени битови отпадъци,

      — утайки от отпадъчни води, промишлени и драгажни утайки, и

      — странични животински продукти или производни продукти, попадащи в обхвата на Регламент (ЕО) № 1069/2009;

   б) растителни отпадъци от хранително-вкусовата промишленост и влакнести растителни отпадъци от производството на първична целулозна каша и от производството на хартия от първична целулозна каша, при условие че са химически немодифицирани;

   в) биоотпадъчна фракция, получена от последващи операции по третиране на биоотпадъци, разделно събирани с цел рециклиране по смисъла на Директива 2008/98/ЕО, при които изгарянето дава най-благоприятни за околната среда резултати в съответствие с член 4 от посочената директива, различни от странични животински продукти или производни продукти, попадащи в обхвата на Регламент (ЕО) № 1069/2009;

   г) материали, получени в резултат на контролиран процес на микробно или термохимично преобразуване, при който се използват единствено входящите материали, посочени в букви а), б) и в);

   д) утайки от отпадъчни води от общински пречиствателни станции за отпадъчни води, различни от странични животински продукти или производни продукти, попадащи в обхвата на Регламент (ЕО) № 1069/2009;

   е) материали, получени при самостоятелното третиране на отпадъчни води, които не са обхванати от Директива 91/271/ЕИО на Съвета ([19]), с произход от секторите за преработка на храни, храна за домашни любимци, фуражи, мляко и напитки, различни от странични животински продукти или производни продукти, попадащи в обхвата на Регламент (ЕО) № 1069/2009;

   ж) отпадъци по смисъла на Директива 2008/98/ЕО, с изключение ([18]) на:

      — входящите материали, посочени в букви а)—е),

      — опасни отпадъци по смисъла на член 3, точка 2 от Директива 2008/98/ЕО,

      — материали с произход от смесени битови отпадъци,

      — биоотпадъци по смисъла на член 3, точка 4 от Директива 2008/98/ЕО с произход от разделно събиране на биоотпадъци „при източника“, и

      — странични животински продукти или производни продукти, попадащи в обхвата на Регламент (ЕО) № 1069/2009;

([18]) Изключването на входящ материал от една от точките не засяга възможността той да бъде допустим входящ материал по силата на друга точка.

([19]) Директива 91/271/ЕИО на Съвета от 21 май 1991 г. за пречистването на градските отпадъчни води (ОВ L 135, 30.5.1991 г., стр. 40).

▼M3

з) спомагателни горива (природен газ, втечнен газ, кондензат на природен газ, технологични газове и компонентите им, суров нефт, въглища, кокс, както и техните производни материали), когато се използват за обработка на входящите материали, посочени в подточки а)—ж);

и) вещества, използвани в производствените процеси на черната металургия, или

й) вещества и смеси с изключение ([18]) на:

— входящите материали, посочени в букви а)—и),

— отпадъци по смисъла на член 3, точка 1 от Директива 2008/98/ЕО,

— вещества или смеси, които са престанали да бъдат отпадъци в една или повече държави членки по силата на националните мерки, транспониращи член 6 от Директива 2008/98/ЕО,

— вещества, получени от прекурсори, които са престанали да бъдат отпадъци в една или повече държави членки по силата на националните мерки, транспониращи член 6 от Директива 2008/98/ЕО, или смеси, съдържащи такива вещества, и

— странични животински продукти или производни продукти, попадащи в обхвата на Регламент (ЕО) № 1069/2009.

2. Независимо от точка 1, ЕС продуктът за наторяване може да съдържа материали, получени чрез топлинно окисляване в рамките на термохимично преобразуване без ограничаване на достъпа на кислород от материали от категория 2 или 3 или производни продукти от тях в съответствие с условията, установени в член 32, параграфи 1 и 2 от Регламент (ЕО) № 1069/2009, и с мерките, посочени в член 32, параграф 3 от същия регламент, самостоятелно или смесени с входящите материали, посочени в точка 1, ако са изпълнени следните две условия:

а) крайната точка в производствената верига е определена в съответствие с член 5, параграф 2, трета алинея от Регламент (ЕО) № 1069/2009;

б) изпълнени са условията по точки 3, 4 и 5.

3. Топлинното окисляване се извършва без ограничаване на достъпа на кислород така, че дори при най-неблагоприятни условия температурата на газовете, получени от процеса на термохимично преобразуване, да се повиши след последното впръскване на въздух за горенето по контролиран и хомогенен начин до най-малко 850 °C в продължение на най-малко 2 секунди. Тези условия се прилагат за всички входящи материали, с изключение на:

а) входящите материали, посочени в точка 1, букви а), б) и з) или получени в резултат на контролиран процес на микробно или термохимично преобразуване, при който се използват единствено тези материали, и

б) входящите материали, посочени в точка 2,

за които се прилага температура най-малко 450 °C в продължение на най-малко 0,2 секунди.

▼M3

4. Топлинното окисляване се извършва в камера за изгаряне или в горивна камера. Камерата може да служи за третиране само на входящи материали, които не са замърсени с други потоци от материали, или входящи материали, различни от странични животински продукти или производни продукти, попадащи в обхвата на Регламент (ЕО) № 1069/2009, които са били непреднамерено замърсени с други потоци от материали при еднократна авария, довела само до следи от екзогенни съединения.

В съоръжението, в което се извършва топлинното окисляване, трябва да бъде изпълнено всяко едно от следните условия:

а) производствените линии за преработка на входящите материали, посочени в точки 1 и 2, са ясно отделени от производствените линии за преработка на други входящи материали;

б) входящият материал се окислява по такъв начин, че общото съдържание на органичен въглерод (C_{org}) в получените шлаки и дънна пепел да е по-малко от 3 % от сухото вещество в материала;

в) избягва се физическият контакт между входящите и изходящите материали след процеса на термохимично преобразуване, включително по време на съхранението.

5. Материалите, получени чрез топлинно окисляване, са пепели или шлаки и съдържат не повече от:

а) 6 mg/kg сухо вещество от PAH_{16} ([20]),

б) 20 ng токсични еквиваленти на СЗО ([21]) на PCDD/F ([22])/kg сухо вещество.

6. ЕС продуктът за наторяване може да съдържа производни на материали, получени чрез топлинно окисляване, които са получени от посочените в точки 1 и 2 входящи материали, които отговарят на условията по точка 5 и са произведени чрез процес на термохимично преобразуване в съответствие с точки 3 и 4.

Процесът на производство на производните се извършва така, че преднамерено да се измени химичният състав на материала, получен чрез топлинно окисляване.

Процесът на производство на производните се състои от следното:

а) химическо производство: производните се получават в рамките на един или повече етапа на химическо производство, по време на които материалите, получени чрез топлинно окисляване, реагират с входящите материали, посочени в точка 1, буква й), които се потребяват или използват при химичната преработка, докато полимери, които не са биоразградими, не се използват;

б) термохимично производство: производните се получават в рамките на един или повече производствени етапи, по време на които материалите, получени чрез топлинно окисляване, влизат в термохимична реакция с реагентите, посочени в точки 1 и 2, които се потребяват или използват при химичната преработка.

([20]) Сбор от нафтален, аценафтилен, аценафтен, флуорен, фенантрен, антрацен, флуорантен, пирен, бензо[а]антрацен, хризен, бензо[b]флуорантен, бензо[k]флуорантен, бензо[а]пирен, индено[1,2,3-cd]пирен, дибензо[а,h]антрацен и бензо[ghi]перилен.

([21]) van den Berg M., L.S. Birnbaum, M. Denison, M. De Vito, W. Farland, et al. (2006 г.) The 2005 World Health Organization Re-evaluation of Human and Mammalian Toxic Equivalency Factors for Dioxins and Dioxin-like Compounds. Toxicological sciences: an official journal of the Society of Toxicology 93:223-241. doi:10.1093/toxsci/kfl055.

([22]) Полихлорирани дибензо-р-диоксини и дибензофурани.

▼M3

Материалите, получени чрез топлинно окисляване, които проявяват едно или повече от опасните свойства, изброени в приложение III към Директива 2008/98/ЕО, не се смесват, нито се използват в реакция с отпадъци, вещества или материали с цел намаляване на опасните вещества до нива под определените в приложение III към посочената директива пределно допустими стойности за съответното опасно свойство. Като прилагат подхода на материален баланс, производителите, които използват получени чрез термично окисление материали с опасни свойства, трябва да докажат отстраняването или преобразуването на замърсителите до нива под пределно допустимите стойности, определени в приложение III към Директива 2008/98/ЕО.

7. Замърсителите в ЕС продукт за наторяване, който съдържа или се състои от материали или производни, получени чрез топлинно окисляване, не трябва да надвишават следните пределно допустими стойности:

а) общ хром (Cr): 400 mg/kg сухо вещество, ако материалите или производните, получени чрез топлинно окисляване, са получени от входящите материали, посочени в точка 1, буква д), ж) или и);

б) талий (Tl): 2 mg/kg сухо вещество, ако материалите или производните, получени чрез топлинно окисляване, са получени от входящите материали, посочени в точка 1, буква д), ж), з) или и);

Съдържанието на хлор (Cl^-) не трябва да надвишава 30 g/kg сухо вещество. Тази пределно допустима стойност обаче не се прилага за ЕС продукти за наторяване, произведени чрез производствен процес, при който химично съединение, съдържащо Cl^-, е добавено с цел производство на алкални метални соли или соли на алкалоземни метали и е декларирано в съответствие с приложение III;

Съдържанието на ванадий(V) не трябва да надвишава 600 mg/kg сухо вещество, ако материалите или производните, получени чрез топлинно окисляване, са получени от входящите материали, посочени в точка 1, буква ж) или и).

8. Материалите или производните, получени чрез топлинно окисляване, са регистрирани съгласно Регламент (ЕО) № 1907/2006 с досие, което съдържа:

а) информацията, предвидена в приложения VI, VII и VIII от Регламент (ЕО) № 1907/2006, както и

б) доклад за безопасност на химичното вещество съгласно член 14 от Регламент (ЕО) № 1907/2006, обхващащ употребата като продукт за наторяване,

освен ако изрично не попадат в обхвата на едно от изключенията от задължението за регистрация, предвидени в приложение IV към Регламент (ЕО) № 1907/2006 или в точка 6, 7, 8 или 9 от приложение V към посочения регламент.

▼M4

КСМ 14: МАТЕРИАЛИ ОТ ПИРОЛИЗА И ГАЗИФИКАЦИЯ

1. ЕС продуктът за наторяване може да съдържа материали от пиролиза или газификация, получени чрез термохимично преобразуване с ограничен достъп на кислород, единствено от един или повече от следните входящи материали:

а) живи или мъртви организми или части от тях, непреработени или преработени само по ръчен, механичен или гравитационен начин, чрез разтваряне във вода, чрез флотация, чрез екстракция с вода, чрез парна дестилация или чрез нагряване единствено за отстраняване на водата или които са извлечени, с изключение ([23]) на:

([23]) Изключването на входящ материал от една от точките не засяга възможността той да бъде допустим входящ материал по силата на друга точка.

▼M4

— материали с произход от смесени битови отпадъци,

— утайки от отпадъчни води, промишлени и драгажни утайки, и

— странични животински продукти или производни продукти, попадащи в обхвата на Регламент (ЕО) № 1069/2009;

б) растителни отпадъци от хранително-вкусовата промишленост и влакнести растителни отпадъци от производството на първична целулозна каша и от производството на хартия от първична целулозна каша, при условие че са химически немодифицирани;

в) остатъци от преработване по смисъла на член 2, буква у) от Директива 2009/28/ЕО с произход от производството на биоетанол и биодизел, получени от материалите, посочени в букви а), б) и г);

г) биологични отпадъци по смисъла на член 3, точка 4 от Директива 2008/98/ЕО с произход от разделно събиране на биоотпадъци „при източника“, различни от странични животински продукти или производни продукти, попадащи в обхвата на Регламент (ЕО) № 1069/2009, или

д) добавки, използвани при пиролизата или газификацията, необходими за подобряване на технологичните или екологичните показатели на процеса на пиролиза или газификация, при условие че тези добавки се потребяват при химическата преработка или се използват за такава преработка и че общата концентрация на всички добавки не надвишава 25 % от свежото вещество в общия входящ материал, с изключение ([28]) на:

— входящите материали, посочени в букви а)—г),

— отпадъци по смисъла на член 3, точка 1 от Директива 2008/98/ЕО,

— вещества или смеси, които са престанали да бъдат отпадъци в една или повече държави членки по силата на националните мерки, транспониращи член 6 от Директива 2008/98/ЕО,

— вещества, получени от прекурсори, които са престанали да бъдат отпадъци в една или повече държави членки по силата на националните мерки, транспониращи член 6 от Директива 2008/98/ЕО, или смеси, съдържащи такива вещества,

— полимери, които не са биоразградими, и

— странични животински продукти или производни продукти, попадащи в обхвата на Регламент (ЕО) № 1069/2009.

ЕС продуктът за наторяване може да съдържа материали от пиролиза или газификация, получени чрез термохимично преобразуване с ограничен достъп на кислород от всеки от входящите материали, посочени в букви а)—д), или комбинация от тях, преработени по ръчен, механичен или гравитационен начин, чрез твърдо-течно фракциониране с помощта на биоразградими полимери, чрез разтваряне във вода, чрез флотация, чрез екстракция с вода, чрез парна дестилация или чрез нагряване единствено за отстраняване на водата, чрез компостиране или чрез анаеробно разграждане.

2. Процесът на термохимично преобразуване се извършва с ограничен достъп на кислород по такъв начин, че в реактора да се достигне до температура от най-малко 180 °C в продължение на най-малко две секунди.

Реакторът, в който протича пиролизата или газификацията, може да служи за третиране само на входящи материали, които не са замърсени с други потоци от материали, или входящи материали, различни от странични животински продукти или производни продукти, попадащи в обхвата на Регламент (ЕО) № 1069/2009, които са били непреднамерено замърсени с други потоци от материали при еднократна авария, довела само до следи от екзогенни съединения.

▼M4

В съоръжението, в което протича пиролизата или газификацията, се избягват физическите контакти между входящите и изходящите материали след термохимичния процес, включително по време на съхранение.

3. Материалите от пиролиза и газификация трябва да имат моларно съотношение на водород (H) към органичен въглерод (H/C_{org}) по-малко от 0,7, като изпитването се извършва в суха и безпепелна фракция за материали със съдържание на органичен въглерод (C_{org}) по-малко от 50 %. Те трябва да съдържат не повече от:

   а) 6 mg/kg сухо вещество PAH_{16} ([24]),

   б) 20 ng токсични еквиваленти на СЗО ([25]) на PCDD/F ([26])/kg сухо вещество,

   в) 0,8 mg/kg сухо вещество недиоксиноподобен PCB ([27]).

4. Независимо от точка 1, ЕС продуктът за наторяване може да съдържа материали от пиролиза или газификация, получени чрез термохимично преобразуване с ограничен достъп на кислород от материали от категория 2 или 3 или производни продукти от тях, в съответствие с условията, установени в член 32, параграфи 1 и 2 от Регламент (ЕО) № 1069/2009, и с мерките, посочени в член 32, параграф 3 от същия регламент, самостоятелно или смесени с входящите материали, посочени в точка 1, при условие че са изпълнени следните две условия:

   а) крайната точка в производствената верига е определена в съответствие с член 5, параграф 2, трета алинея от Регламент (ЕО) № 1069/2009;

   б) изпълнени са условията по точки 2 и 3.

5. В съоръжението, в което протича пиролизата или газификацията, производствените линии за преработка на входящите материали, посочени в точки 1 и 4, са ясно отделени от производствените линии за преработка на други входящи материали;

6. В ЕС продукта за наторяване, съдържащ или състоящ се от материали от пиролиза и газификация:

   а) съдържанието на хлор (Cl^-) не трябва да надвишава 30 g/kg сухо вещество, и

   б) съдържанието на талий (Tl) не трябва да надвишава 2 mg/kg сухо вещество, ако добавките, използвани при пиролизата или газификацията, надвишават 5 % от общото тегло на входящите материали в свежо състояние.

7. Материалът от пиролиза и газификация трябва да е регистриран съгласно Регламент (ЕО) № 1907/2006 в досие, което съдържа:

   а) информацията, предвидена в приложения VI, VII и VIII от Регламент (ЕО) № 1907/2006,

([24]) Сбор от нафтален, аценафтилен, аценафтен, флуорен, фенантрен, антрацен, флуорантен, пирен, бензо[a]антрацен, хризен, бензо[b]флуорантен, бензо[k]флуорантен, бензо[a]пирен, индено[1,2,3-cd]пирен, дибензо[a,h]антрацен и бензо[ghi]перилен.

([25]) van den Berg M., L.S. Birnbaum, M. Denison, M. De Vito, W. Farland, et al. (2006 г.) The 2005 World Health Organization Re-evaluation of Human and Mammalian Toxic Equivalency Factors for Dioxins and Dioxin-like Compounds. Toxicological sciences: an official journal of the Society of Toxicology 93:223-241. doi:10.1093/toxsci/kfl055.

([26]) Полихлорирани дибензо-р-диоксини и дибензофурани.

([27]) Сума от конгенери PCB 28, 52, 101, 138, 153, 180.

▼**M4**

б) доклад за безопасност на химичното вещество съгласно член 14 от Регламент (ЕО) № 1907/2006, обхващащ употребата като продукт за наторяване,

освен ако изрично не попадат в обхвата на едно от изключенията от задължението за регистрация, предвидени в приложение IV към Регламент (ЕО) № 1907/2006 или в точка 6, 7, 8 или 9 от приложение V към посочения регламент.

▼B

ПРИЛОЖЕНИЕ III

Изисквания за етикетиране

В настоящото приложение се определят изискванията за етикетиране по отношение на ЕС продуктите за наторяване. Изискванията, определени в част II и част III от настоящото приложение за дадена ПФК, определена в приложение I, се прилагат за ЕС продуктите за наторяване от всички подкатегории на тази ПФК.

ЧАСТ I

ОБЩИ ИЗИСКВАНИЯ ЗА ЕТИКЕТИРАНЕ

1. Предоставя се следната информация:

а) за ЕС продуктите за наторяване от ПФК 1—6, наименованието, посочено в част I от приложение I на ПФК, съответстващо на обявената функция на продукта;

б) за ЕС продуктите за наторяване от ПФК 7, наименованията, посочени в част I от приложение I на всички ПФК, съответстващи на обявените функции на съставните ЕС продукти за наторяване;

в) количеството на ЕС продукта за наторяване, като се посочва масата или обемът;

г) инструкции за предвидената употреба, включително норма на прилагане, график и честота, и целевите растения или гъби;

д) препоръчителните условия за съхранение;

е) за продукти, съдържащи полимер, принадлежащ към КСМ 9 в част II от приложение II, периодът от време след употреба, през който се контролира освобождаването на хранителни вещества или се увеличава способността за задържане на вода („функционалният период“), който не е по-дълъг от периода между две прилагания в съответствие с инструкциите за употреба, посочени в буква г);

ж) всяка друга относима информация за препоръчаните мерки за управление на рисковете за здравето на човека, животните или растенията, за безопасността или за околната среда; и

▼M1

з) списък на всички съставки над 5 % от теглото или обема на продукта или, в случая на продукти в течна форма — от сухото тегло, в низходящ ред по големина, включително наименованията на съответните КСМ, посочени в част I от приложение II към настоящия регламент. Когато съставката е субстанция или смес, тя се определя в съответствие с член 18 от Регламент (ЕО) № 1272/2008. Срещащите се в природата субстанции могат да бъдат идентифицирани с имената им на минерали.

▼B

2. Когато ЕС продукт за наторяване притежава функции, описани в две или повече ПФК, определени в приложение I, могат да се обявят единствено тези функции, за които ЕС продуктът за наторяване е преминал успешно оценяване на съответствието съгласно настоящия регламент, като се използват наименованията на съответните ПФК, посочени в приложение I, част I.

▼M1

3. Ако ЕС продукт за наторяване съдържа съставен материал, който, ако бъде пуснат на пазара като храна или фураж, е трябвало да бъде предмет на максимално допустими граници на остатъчни вещества, определени съгласно Регламент (ЕО) № 470/2009 или Регламент (ЕС) № 1831/2003 на Европейския парламент и на Съвета [1], максимално допустимите граници на остатъчните вещества, определени в съответствие с Регламент (ЕО) № 396/2005 на Европейския парламент и на Съвета [2], или максималните равнища, определени съгласно Регламент (ЕИО) 315/93 на Съвета [3] или Директива 2002/32/ЕО на Европейския парламент и на Съвета [4], и този съставен материал съдържа вещество, което надвишава (една от) съответната(ите) пределно допустима(и) стойност(и), максималната концентрация на това вещество в ЕС продукта за наторяване се посочва, заедно с предупреждението, че ЕС продуктът за наторяване не трябва да се използва по такъв начин, че да предизвика риск, който да доведе до надвишаване на тази пределно допустима стойност в храната или фуража.

▼B

4. Когато ЕС продуктът за наторяване съдържа производни продукти по смисъла на Регламент (ЕО) № 1069/2009, различни от оборски тор, на етикета се посочва следната инструкция: „Селскостопанските животни не се хранят пряко или чрез паша с трева от земя, на която е прилаган продуктът, освен ако коситбата или пашата са извършени след изтичането на период на изчакване от най-малко 21 дни.“.

5. Когато ЕС продуктът за наторяване съдържа рицин, на етикета се посочва следната инструкция: „Опасен за животни в случай на поглъщане“.

6. Когато ЕС продуктът за наторяване съдържа непреработени или преработени какаови черупки, на етикета се посочва следната инструкция: „Токсичен за кучета и котки“.

▼M1

7. Когато ЕС продуктът за наторяване е растежна среда, както е посочена в точка 2а от ПФК 4 в част II от приложение I, или съдържа полимер, служещ за свързващ материал в продукта, както е посочено в точка 1, буква в) от КСМ 9 в част II от приложение II, ползвателят се инструктира да не използва продукта в контакт с почва, както и, в сътрудничество с производителя, да направи необходимото за безопасното изхвърляне на продукта след приключване на употребата.

▼M4

7а. Когато ЕС продуктът за наторяване съдържа или се състои от материали или производни, получени чрез топлинно окисляване, посочени в КСМ 13 от приложение II, част II, и има съдържание на манган (Mn) над 3,5 % от масата, съдържанието на манган се декларира.

▼B

8. Информацията, различна от информацията, изисквана по точки 1—6:

а) не обърква ползвателя, например като посочва, че продуктът има свойства, каквито той не притежава, или като съдържа послание, че продуктът притежава уникални характеристики, каквито притежават също и сходни продукти;

б) отнася се до проверими характеристики;

---

[1] Регламент (ЕО) № 1831/2003 на Европейския парламент и на Съвета от 22 септември 2003 г. относно добавки за използване при храненето на животните (ОВ L 268, 18.10.2003 г., стр. 29).

[2] Регламент (ЕО) № 396/2005 на Европейския парламент и на Съвета от 23 февруари 2005 г. относно максимално допустимите граници на остатъчни вещества от пестициди във и върху храни или фуражи от растителен или животински произход и за изменение на Директива 91/414/ЕИО на Съвета (ОВ L 70, 16.3.2005 г., стр. 1).

[3] Регламент (ЕИО) № 315/93 на Съвета от 8 февруари 1993 г. за установяване на общностни процедури относно замърсителите в храните (ОВ L 37, 13.2.1993 г., стр. 1).

[4] Директива 2002/32/ЕО на Европейския Парламент и на Съвета от 7 май 2002 г. относно нежеланите вещества в храните за животни (ОВ L 140, 30.5.2002 г., стр. 10).

▼B

в) не съдържа твърдения като „устойчив“ или „екологосъобразен“, освен ако подобни твърдения не се позовават на законодателство или ясно определени насоки, стандарти или схеми, на които ЕС продукта за наторяване отговаря; и

г) не съдържа твърдения, изразени чрез инструкции или визуални изображения, че ЕС продуктът за наторяване предотвратява или третира болести по растенията или защитава растенията от вредни организми.

9. Изразът „с ниско съдържание на хлориди“ или подобен може да се използва само ако съдържанието на хлорид (Cl-) е по-малко от 30 g/kg сухо вещество.

10. Когато изискванията относно информацията за съдържанието на хранителни елементи в настоящото приложение са изразени в окислена форма, съдържанието на хранителния елемент може да се изрази в елементна форма вместо или в допълнение към окислената форма чрез следните коефициенти за преобразуване:

фосфор (P) = фосфорен пентаоксид (P_2O_5) × 0,436;

калий (K) = калиев оксид (K_2O) × 0,830;

калций (Ca) = калциев оксид (CaO) × 0,715;

магнезий (Mg) = магнезиев оксид (MgO) ×0,603;

натрий (Na) = натриев оксид (Na_2O) × 0,742;

сяра (S) = серен триоксид (SO_3) × 0,400.

11. Когато в настоящото приложение в изискванията по отношение на информацията се споменава органичен въглерод (C_{org}), информацията може да се отнася за органичната материя вместо или в допълнение към органичния въглерод (C_{org}) съгласно следния коефициент за преобразуване:

органичен въглерод (C_{org}) = органична материя × 0,56.

ЧАСТ II

ИЗИСКВАНИЯ ЗА ЕТИКЕТИРАНЕ, СПЕЦИФИЧНИ ЗА ОПРЕДЕЛЕН ПРОДУКТ

ПФК 1: ТОР

1. Съдържанието на хранителни елементи може да се обявява само когато те са налични в ЕС продукта за наторяване в минималното за съответната ПФК количество, посочено в приложение I.

2. Ако азот (N) или фосфор (P) не са обявени хранителни елементи, съдържанието на азот (N) или фосфорен пентаоксид (P_2O_5) все пак се посочва, ако надвишава 0,5% от масата. Това посочване е отделно от обявяването на хранителните елементи.

▼B

3. За торове, съдържащи инхибитори, както е посочено в КСМ 1 в част II от приложение II, се прилагат следните правила:

а) етикетът съдържа думите „инхибитор на нитрификация“, „инхибитор на денитрификация“ или „инхибитор на уреаза“, според случая.

б) съдържанието на инхибитор на нитрификация се посочва като % от масата на общия азот (N), наличен като амониев (NH_4^+) и карбамиден (CH_4N_2O) азот.

в) съдържанието на инхибитор на денитрификация се посочва като % от масата на наличния нитратен азот (NO_3-).

г) съдържанието на инхибитор на уреаза се посочва като % от масата на общия азот (N), наличен като карбамиден азот (CH_4N_2O).

4. Терминът „минерален тор“ може да се използва само ако торът принадлежи към ПФК 1(C) и отговаря на следните допълнителни условия:

а) минералният тор не трябва да съдържа повече от 1 % от масата органичен въглерод (C_{org}), различен от органичен въглерод от:

i) хелатни или комплексообразуващи агенти, посочени в точка 3 от КСМ 1 в част II от приложение II,

ii) инхибитори на нитрификация, инхибитори на денитрификация или инхибитори на уреаза, посочени в точка 4 от КСМ 1 в част II от приложение II,

iii) покриващи агенти, посочени в точка 1, буква а) от КСМ 9 в част II от приложение II,

iv) урея (CH_4N_2O), или

v) калциев цианамид ($CaCN_2$)

б) когато като хранителен елемент е обявен фосфор (P), обявеното съдържание на фосфор се състои само от фосфор във фосфатна форма, и минералният тор отговаря най-малко на един от следните критерии за разтворимост:

i) разтворимост във вода: най-малко 40% от общия фосфор (P),

ii) разтворимост в неутрален амониев цитрат: най-малко 75% от общия фосфор (P), или

iii) разтворимост в мравчена киселина (само за мек фосфорит): най-малко 55% от общия фосфор (P).

в) когато като хранителен елемент е обявен азот (N), обявеното съдържание на азот се състои единствено от сумата от нитритен азот, амонячен азот, уреен азот и азот от метилен-урея, от изобутилидендиурея и от кротонилидендиурея.

ПФК 1(A): ОРГАНИЧЕН ТОР

Предоставя се следната информация:

а) обявените основни хранителни елементи азот (N), фосфор (P) или калий (K) чрез техните химични символи в реда N-P-K;

б) обявените второстепенни хранителни елементи калций (Ca), магнезий (Mg), натрий (Na) или сяра (S) чрез техните химични символи в реда Ca-Mg-Na-S;

в) числа, показващи съдържанието на обявените хранителни елементи общ азот (N), общ фосфор под формата на фосфорен пентаоксид (P_2O_5) или общ калий под формата на калиев оксид (K_2O), последвани от числа в скоби, показващи общото съдържание на калциев оксид (CaO), магнезиев оксид (MgO), натриев оксид (Na_2O) или серен триоксид (SO_3);

▼B

г) съдържанието на следните обявени хранителни елементи и други параметри в следния ред и като % от масата:

i) азот (N):

— общ азот (N);

— минимално количество органичен азот (N_{org}), последвано от описание на произхода на използваната органична материя;

— азот под формата на амонячен азот;

ii) общ фосфорен пентаоксид (P_2O_5);

iii) общ калиев оксид (K_2O);

iv) калциев оксид (CaO), магнезиев оксид (MgO), натриев оксид (Na_2O) и серен триоксид (SO_3), изразени:

— когато тези хранителни елементи са напълно водоразтворими, само като водоразтворимо съдържание;

— когато разтворимото съдържание на тези хранителни елементи е поне една четвърт от общото съдържание на тези хранителни елементи – като общо съдържание и като съдържание, разтворимо във вода;

— в останалите случаи – като общо съдържание;

v) органичен въглерод (C_{org});

vi) сухо вещество.

д) съотношението между органичния въглерод и общия азот (C_{org}/N);

е) датата на производство;

ж) формата на физическата единица на продукта, като прах или пелети, ако е приложимо.

ПФК 1(B): ОРГАНО-МИНЕРАЛЕН ТОР

1. Предоставя се следната информация:

а) обявените основни хранителни елементи азот (N), фосфор (P) или калий (K) чрез техните химични символи в реда N-P-K;

б) когато е приложимо, обявените второстепенни хранителни елементи калций (Ca), магнезий (Mg), натрий (Na) или сяра (S) чрез техните химични символи в реда Ca-Mg-Na-S;

в) числа, показващи съдържанието на обявените хранителни елементи общ азот (N), общ фосфор под формата на фосфорен пентаоксид (P_2O_5) или общ калий под формата на калиев оксид (K_2O), последвани от числа в скоби, показващи общото съдържание на калциев оксид (CaO), магнезиев оксид (MgO), натриев оксид (Na_2O) или серен триоксид (SO_3);

г) съдържанието на следните обявени хранителни елементи и други параметри в следния ред и като % от масата:

i) азот (N):

— общ азот (N);

— минимално количество органичен азот (N_{org}), последвано от описание на произхода на използваната органична материя;

— азот под формата на нитритен азот;

— азот под формата на амонячен азот;

— азот под формата на карбамиден азот;

ii) фосфорен пентаоксид (P_2O_5):

— общ фосфорен пентаоксид (P_2O_5);

▼B

— водоразтворим фосфорен пентаоксид (P_2O_5);

— фосфорен пентаоксид (P_2O_5), разтворим в неутрален амониев цитрат;

— когато е наличен мек смлян фосфорит, фосфорен пентаоксид (P_2O_5), разтворим в мравчена киселина;

iii) калиев оксид (K_2O):

— общ калиев оксид (K_2O);

— водоразтворим калиев оксид (K_2O);

iv) калциев оксид (CaO), магнезиев оксид (MgO), натриев оксид (Na_2O) и серен триоксид (SO_3), изразени:

— когато тези хранителни елементи са напълно водоразтворими, само като водоразтворимо съдържание;

— когато разтворимото съдържание на тези хранителни елементи е поне една четвърт от общото съдържание на тези хранителни елементи – като общо съдържание и като съдържание, разтворимо във вода;

— в останалите случаи – като общо съдържание;

v) органичен въглерод (C_{org});

vi) сухо вещество,

д) когато е налична урея (CH_4N_2O) — информация за евентуалното въздействие върху качеството на въздуха от освобождаването на амоняк, дължащо се на използването на тора, и указания ползвателите да прилагат подходящи мерки за намаляване на въздействието.

2. Когато един или повече от микроелементите бор (B), кобалт (Co), желязо (Fe), манган (Mn) и молибден (Mo) са налични в минималното количество, посочено като % от масата в следната таблица, те:

— се обявяват, ако са добавени целенасочено към органо-минералния тор, и

— могат да бъдат обявени в другите случаи:

Микроелемент	Съдържание на микроелемента (% от масата)		
	Твърд органо-минерален тор		Течен органо-минерален тор
	Предназначен за употреба върху земеделски култури или пасбища	Предназначен за употреба в градинарството	
Бор (B)	0,01	0,01	0,01
Кобалт (Co)	0,002	неприложимо	0,002
Желязо (Fe)	0,5	0,02	0,02
Манган (Mn)	0,1	0,01	0,01
Молибден (Mo)	0,001	0,001	0,001

3. Когато единият или двата от микроелементите мед (Cu) и цинк (Zn) са налични в минималното количество, посочено като % от масата в следната таблица, без да са целенасочено добавени, те могат да бъдат обявени:

▼B

Микроелемент	Съдържание на микроелемента (% от масата)		
	Твърд органо-минерален тор		Течен органо-минерален тор
	Предназначен за употреба върху земеделски култури или пасбища	Предназначен за употреба в градинарството	
Мед (Cu)	0,01	0,002	0,002
Цинк (Zn)	0,01	0,002	0,002

4. Когато мед (Cu) или цинк (Zn) е добавен целенасочено към органо-минерален тор, общото съдържание на мед (Cu) или цинк (Zn) се обявява.

5. Микроелементите, посочени в точки 2, 3 и 4, се обявяват след информацията за макроелементите. Предоставя се следната информация:

▼M1

а) наименованията и химичните символи на обявените микроелементи, изброени в следния ред: бор (B), кобалт (Co), мед (Cu), желязо (Fe), манган (Mn), молибден (Mo) и цинк (Zn), последвани от наименованията на техните противоположно заредени йони, когато обявените микроелементи са умишлено добавени;

▼B

б) общото съдържание на микроелементи, изразено като % от масата:

— когато тези микроелементи са напълно водоразтворими, само като водоразтворимо съдържание;

— когато разтворимото съдържание на тези микроелементи е поне една четвърт от общото съдържание на тези микроелементи – като общо съдържание и като съдържание, разтворимо във вода;

— в останалите случаи – като общо съдържание;

▼M1

в) когато обявените микроелементи са хелатирани с хелатообразуващ(и) агент(и) или са образували комплексни съединения с комплексообразуващ(и) агент(и):

— приложим е следният квалификатор след наименованието и химичния идентификатор на микроелемента:

„хелатиран с [наименование на хелатообразуващия(ите) агент(и) или неговата(тяхната) абревиатура]“/„образувал комплексни съединения с [наименование на комплексообразуващия(те) агент(и) или неговата(тяхната) абревиатура]“/„хелатиран с [наименование на хелатообразуващия(ите) агент(и) или неговата(тяхната) абревиатура]“ и „образувал комплексни съединения с [наименование на комплексообразуващия(те) агент(и) или неговата(тяхната) абревиатура]“;

— количеството хелатиран(и)/образувал(и) комплексни съединения микроелемент(и) по маса;

ва) когато обявените микроелементи са хелатирани с хелатообразуващ(и) агент(и), диапазонът на pH, с който се гарантира приемлива стабилност;

▼B

д) когато целенасочено са добавени микроелементи, следното обозначение: „Да се използва само при идентифицирана необходимост. Да не се превишават нормите на прилагане“.

▼B

6. Когато съдържанието на кадмий (Cd) в органо-минералния тор е равно или по-ниско от 20 mg/kg фосфорен пентаоксид (P_2O_5), може да бъде добавено указанието „ниско съдържание на кадмий (Cd)“ или подобно, или визуално представяне в същия смисъл.

ПФК 1(C): НЕОРГАНИЧЕН ТОР

ПФК 1(C)(I): НЕОРГАНИЧЕН ТОР С МАКРОЕЛЕМЕНТИ

1. Предоставя се следната информация:

а) когато е приложимо, обявените основни хранителни елементи азот (N), фосфор (P) или калий (K) чрез техните химични символи в реда N-P-K;

б) когато е приложимо, обявените второстепенни хранителни елементи калций (Ca), магнезий (Mg), натрий (Na) или сяра (S) чрез техните химични символи в реда Ca-Mg-Na-S;

в) числа, показващи съдържанието на обявените хранителни елементи общ азот (N), общ фосфор под формата на фосфорен пентаоксид (P_2O_5) или общ калий под формата на калиев оксид (K_2O), последвани от числа в скоби, показващи общото съдържание на калциев оксид (CaO), магнезиев оксид (MgO), натриев оксид (Na_2O) или серен триоксид (SO_3);

г) съдържанието на следните обявени хранителни елементи в следния ред и като % от масата:

i) азот (N):

— общ азот (N);

— азот под формата на нитритен азот;

— азот под формата на амонячен азот;

— азот под формата на карбамиден азот;

— азот от урея-формалдехид, изобутилидендиурея, кротонилидендиурея;

— азот от цианамиден азот;

ii) фосфорен пентаоксид (P_2O_5):

— общ фосфорен пентаоксид (P_2O_5);

— водоразтворим фосфорен пентаоксид (P_2O_5);

— фосфорен пентаоксид (P_2O_5), разтворим в неутрален амониев цитрат;

— когато е наличен мек смлян фосфорит, фосфорен пентаоксид (P_2O_5), разтворим в мравчена киселина;

iii) водоразтворим калиев оксид (K_2O);

iv) калциев оксид (CaO), магнезиев оксид (MgO), натриев оксид (Na_2O) и серен триоксид (SO_3), изразени:

— когато тези хранителни елементи са напълно водоразтворими, само като водоразтворимо съдържание;

— когато разтворимото съдържание на тези хранителни елементи е поне една четвърт от общото съдържание на тези хранителни елементи – като общо съдържание и като съдържание, разтворимо във вода;

— в останалите случаи – като общо съдържание,

▼B

д) когато е налична урея (CH_4N_2O) — информация за евентуалното въздействие върху качеството на въздуха от освобождаването на амоняк, дължащо се на използването на тора, и указание ползвателите да прилагат подходящи мерки за намаляване на въздействието.

2. Когато съдържанието на кадмий (Cd) в неорганичния тор с макроелементи е равно или по-ниско от 20 mg/kg фосфорен пентаоксид (P_2O_5), може да бъде добавено указанието „ниско съдържание на кадмий (Cd)“ или подобно, или визуално представяне в същия смисъл.

ПФК 1(C)(I)(A): ТВЪРД НЕОРГАНИЧЕН ТОР С МАКРОЕЛЕМЕНТИ

1. Твърдият неорганичен тор с макроелементи може да се етикетира като „комплексен“ само ако всяка физическа единица съдържа всички обявени хранителни елементи в обявеното им количество.

2. Посочва се зърнометричният състав на твърдия неорганичен тор с макроелементи, изразен като % от масата на продукта, който може да премине през сито с определен размер на отвора.

▼M1

3. Посочва се формата на физическите единици на продукта, като се използва едно или комбинация от две или повече от следните обозначения:

а) гранули,

б) пелети,

в) прах, когато най-малко 90 % от масата на продукта може да премине през сито с размер на отворите 1 mm, или

г) перли,

▼B

4. За твърдите неорганични торове с макроелементи с покритие се посочва наименованието на покриващите агенти и процентното съдържание на тора, върху който е нанесено покритие от всеки покриващ агент, като тази информация е последвана от:

а) при твърди неорганични торове с макроелементи с покритие от полимер се нанася следният текст: „Скоростта на освобождаване на хранителните елементи може да варира в зависимост от температурата на субстрата. Може да се наложи корекция на наторяването“; и

б) при твърди неорганични торове с макроелементи с покритие от сяра (S) и твърди неорганични торове с макроелементи с покритие от сяра (S)/полимер, се нанася следният текст: „Скоростта на освобождаване на хранителните елементи може да варира в зависимост от температурата на субстрата и биологичната активност. Може да се наложи корекция на наторяването“.

5. Когато един или повече от микроелементите бор (B), кобалт (Co), желязо (Fe), манган (Mn) и молибден (Mo) са налични в минималното количество, посочено като % от масата в следната таблица, те:

— се обявяват, ако са добавени целенасочено към твърд неорганичен тор с макроелементи, и

— могат да бъдат обявени в другите случаи:

Микроелемент	Съдържание на микроелементи (% от масата)	
	Предназначен за употреба върху земеделски култури или пасбища	Предназначен за употреба в градинарството
Бор (B)	0,01	0,01
Кобалт (Co)	0,002	неприложимо
Желязо (Fe)	0,5	0,02
Манган (Mn)	0,1	0,01
Молибден (Mo)	0,001	0,001

▼B

6. Когато единият или двата от микроелементите мед (Cu) и цинк (Zn) са налични, без да са целенасочено добавени, в минималното количество, посочено като % от масата в следната таблица, те могат да бъдат обявени:

Микроелемент	Съдържание на микроелементи (% от масата)	
	Предназначен за употреба върху земеделски култури или пасбища	Предназначен за употреба в градинарството
Мед (Cu)	0,01	0,002
Цинк (Zn)	0,01	0,002

7. Когато към твърд неорганичен тор с макроелементи целенасочено се добавя мед (Cu) или цинк (Zn), общото съдържание на мед (Cu) или цинк (Zn) се обявява.

8. Микроелементите, посочени в точки 5, 6 и 7, се обявяват след информацията за макроелементите. Предоставя се следната информация:

▼M1

а) наименованията и химичните символи на обявените микроелементи, изброени в следния ред: бор (B), кобалт (Co), мед (Cu), желязо (Fe), манган (Mn), молибден (Mo) и цинк (Zn), последвани от наименованията на техните противоположно заредени йони, когато обявените микроелементи са умишлено добавени;

▼B

б) общото съдържание на микроелементи, изразено като % от масата:

— когато тези микроелементи са напълно водоразтворими, само като водоразтворимо съдържание;

— когато разтворимото съдържание на тези микроелементи е поне една четвърт от общото съдържание на тези микроелементи – като общо съдържание и като съдържание, разтворимо във вода; и

— в останалите случаи – като общо съдържание;

▼M1

в) когато обявените микроелементи са хелатирани с хелатообразуващ(и) агент(и) или са образували комплексни съединения с комплексообразуващ(и) агент(и):

— приложим е следният квалификатор след наименованието и химичния идентификатор на микроелемента:

„хелатиран с [наименование на хелатообразуващия(ите) агент(и) или неговата(тяхната) абревиатура]“/„образувал комплексни съединения с [наименование на комплексообразуващия(те) агент(и) или неговата(тяхната) абревиатура]“/„хелатиран с [наименование на хелатообразуващия(ите) агент(и) или неговата(тяхната) абревиатура]“ и „образувал комплексни съединения с [наименование на комплексообразуващия(те) агент(и) или неговата(тяхната) абревиатура]“;

— количеството хелатиран(и)/образувал(и) комплексни съединения микроелемент(и) по маса;

ва) когато обявените микроелементи са хелатирани с хелатообразуващ(и) агент(и), диапазонът на pH, с който се гарантира приемлива стабилност;

▼B

д) когато целенасочено са добавени микроелементи, следното обозначение: „Да се използва само при идентифицирана необходимост. Да не се превишават нормите на прилагане“.

▼B

ПФК 1(C)(I)(B): ТЕЧЕН НЕОРГАНИЧЕН ТОР С МАКРОЕЛЕМЕНТИ

1. На етикета се посочва дали течният неорганичен тор с макроелементи е под формата на суспензия или разтвор.

2. Съдържанието на хранителни елементи може да се посочи в % от масата или % от обема.

3. Когато един или повече от микроелементите бор (B), кобалт (Co), желязо (Fe), манган (Mn) и молибден (Mo) са налични в минималното количество, посочено като % от масата в следната таблица, те:

   — се обявяват, ако са добавени целенасочено към течния неорганичен тор с макроелементи, и

   — могат да бъдат обявени в другите случаи:

Микроелемент	Съдържание на микроелемента (% от масата)
Бор (B)	0,01
Кобалт (Co)	0,002
Желязо (Fe)	0,02
Манган (Mn)	0,01
Молибден (Mo)	0,001

4. Когато единият или двата от микроелементите мед (Cu) и цинк (Zn) са налични в количество най-малко 0,002% от масата, без да са целенасочено добавени, те могат да бъдат обявени.

5. Когато към течен неорганичен тор с макроелементи се добавя целенасочено мед (Cu) или цинк (Zn), общото съдържание на мед (Cu) или цинк (Zn) се обявява.

6. Микроелементите, посочени в точки 3, 4 и 5, се обявяват след информацията за макроелементите. Предоставя са следната информация:

▼M1

   а) наименованията и химичните символи на обявените микроелементи, изброени в следния ред: бор (B), кобалт (Co), мед (Cu), желязо (Fe), манган (Mn), молибден (Mo) и цинк (Zn), последвани от наименованията на техните противоположно заредени йони, когато обявените микроелементи са умишлено добавени;

▼B

   б) общото съдържание на микроелементи, изразено като % от масата или % от обема:

      — когато тези микроелементи са напълно водоразтворими, само като водоразтворимо съдържание;

      — когато разтворимото съдържание на тези микроелементи е поне една четвърт от общото съдържание на тези микроелементи – като общо съдържание и като съдържание, разтворимо във вода;

      — в останалите случаи – като общо съдържание;

▼M1

в) когато обявените микроелементи са хелатирани с хелатообразуващ(и) агент(и) или са образували комплексни съединения с комплексообразуващ(и) агент(и):

— приложим е следният квалификатор след наименованието и химичния идентификатор на микроелемента:

„хелатиран с [наименование на хелатообразуващия(ите) агент(и) или неговата(тяхната) абревиатура]“/„образувал комплексни съединения с [наименование на комплексообразуващия(те) агент(и) или неговата(тяхната) абревиатура]“/„хелатиран с [наименование на хелатообразуващия(ите) агент(и) или неговата(тяхната) абревиатура]“ и „образувал комплексни съединения с [наименование на комплексообразуващия(те) агент(и) или неговата(тяхната) абревиатура]“;

— количеството хелатиран(и)/образувал(и) комплексни съединения микроелемент(и) по маса;

ва) когато обявените микроелементи са хелатирани с хелатообразуващ(и) агент(и), диапазонът на pH, с който се гарантира приемлива стабилност;

———————

▼B

д) когато целенасочено са добавени микроелементи, следното обозначение: „Да се използва само при идентифицирана необходимост. Да не се превишават нормите на прилагане“.

ПФК 1(C)(II): НЕОРГАНИЧЕН ТОР С МИКРОЕЛЕМЕНТИ

▼M1

1. Обявените микроелементи в неорганичния тор с микроелементи, трябва да бъдат изброени със своите наименования и химични символи на обявените микроелементи в следния ред: бор (B), кобалт (Co), мед (Cu), желязо (Fe), манган (Mn), молибден (Mo) и цинк (Zn), последвани от наименованията на техните противоположно заредени йони, когато обявените микроелементи са умишлено добавени;

2. Когато обявените микроелементи са хелатирани с хелатообразуващ(и) агент(и), а всеки хелатообразуващ агент може да бъде идентифициран и количествено определен и да образува хелат най-малко с 1 % водоразтворим микроелемент, или с обявените микроелементи са образувани комплексни съединения с комплекснообразуващ(и) агент(и), следните обозначения се добавят след наименованието и химичния идентификатор на микроелемента:

— „хелатиран с [наименование на хелатообразуващия(ите) агент(и) или неговата(тяхната) абревиатура]“/„образувал комплексни съединения с [наименование на комплексообразуващия(те) агент(и) или неговата(тяхната) абревиатура]“/„хелатиран с [наименование на хелатообразуващия(ите) агент(и) или неговата(тяхната) абревиатура]“ и „образувал комплексни съединения с [наименование на комплексообразуващия(те) агент(и) или неговата(тяхната) абревиатура]“,

— количеството хелатиран(и)/образувал(и) комплексни съединения микроелемент(и) по маса;

2а. Когато обявените микроелементи са хелатирани с хелатообразуващ(и) агент(и), се посочва диапазонът на pH, с който се гарантира подходяща стабилност;

———————

▼B

4. Нанася се следното обозначение: „Да се използва само при идентифицирана необходимост. Да не се превишават нормите на прилагане“.

▼B

ПФК 1(C)(II)(A): ЕДНОКОМПОНЕНТЕН НЕОРГАНИЧЕН ТОР С МИКРОЕЛЕМЕНТИ

1. На етикета се посочва съответният тип, както е посочен в таблицата в ПФК 1(C)(II)(a) в част II на приложение I.

2. Общото съдържание на микроелемента се изразява като % от масата:

— когато този микроелемент е напълно водоразтворим — само като водоразтворимо съдържание;

— когато разтворимото съдържание на този микроелемент е поне една четвърт от общото съдържание на този микроелемент — като общо съдържание и като съдържание, разтворимо във вода;

— в останалите случаи – като общо съдържание.

ПФК 1(C)(II)(B): СЛОЖЕН НЕОРГАНИЧЕН ТОР С МИКРОЕЛЕМЕНТИ

1. Микроелементите може да се обявят само ако те са налични в минималното количество, посочено в следната таблица като % от масата:

Микроелемент	Съдържание на микроелемента (% от масата)	
	Когато не е хелатиран или не е в комплекс	Когато е хелатиран или е в комплекс
Бор (B)	0,2	неприложимо
Кобалт (Co)	0,02	0,02
Мед (Cu)	0,5	0,1
Желязо (Fe)	2	0,3
Манган (Mn)	0,5	0,1
Молибден (Mo)	0,02	неприложимо
Цинк (Zn)	0,5	0,1

2. Ако сложният неорганичен тор с микроелементи е във формата на суспензия или разтвор, на етикета се посочва „суспензия“ или „разтвор“, както е подходящо.

3. Общото съдържание на микроелементи се изразява като % от масата:

— когато тези микроелементи са напълно водоразтворими — само като водоразтворимо съдържание;

— когато разтворимото съдържание на тези микроелементи е поне една втора от общото съдържание на тези микроелементи — като общо съдържание и като съдържанието, разтворимо във вода;

— в останалите случаи – като общо съдържание.

ПФК 2: МАТЕРИАЛ ЗА ВАРУВАНЕ

Изброените параметри се обявяват в следния ред:

— неутрализационно число;

— зърнометричен състав, изразен като % от масата на продукта, който може да премине през сито с размер на отвора от 1,00 мм;

— общ калциев оксид (CaO), изразен като % от масата;

— общ магнезиев оксид (MgO), изразен като % от масата;

— реакционна способност и метод за определяне на реакционната способност, с изключение на оксидната и хидроксидната вар.

ПФК 3: ПОДОБРИТЕЛ НА ПОЧВАТА

1. Обявява се съдържанието на сухо вещество, изразено като % от масата.

▼B

2. Следните хранителни елементи, изразени като % от масата, се обявяват, ако надвишават 0,5% от масата: азот (N), фосфорен пентаоксид (P_2O_5) или калиев оксид (K_2O).

ПФК 3(А): ОРГАНИЧЕН ПОДОБРИТЕЛ НА ПОЧВАТА

Обявяват се следните параметри:

— pH;

— електропроводимост, изразена в mS/m.;

— съдържание на органичен въглерод (C_{org}), изразено като % от масата;

— минимално количество органичен азот (N_{org}), изразено като % от масата, последвано от описание на произхода на използваната органична материя;

— съотношението между органичния въглерод и общия азот (C_{org}/N).

ПФК 4: РАСТЕЖНА СРЕДА

Изброените параметри се обявяват в следния ред:

— електропроводимост, изразена в mS/m, освен за минералната вата;

— pH;

— количество:

  — за минералната вата се изразява чрез броя и размерите: дължина, височина и ширина;

  — за други предварително оформени растежни среди се изразява като размер в поне две измерения;

  — за други растежни среди се изразява като общ обем;

  — освен за предварително оформени растежни среди, количеството се изразява като обем на материалите с размер на частиците по-голям от 60 mm, когато има такива;

— азот (N), който може да бъде извлечен чрез $CaCl_2$/DTPA (калциев хлорид/диетилентриаминпентаоцетна киселина; „разтворим по CAT метод“), ако е над 150 mg/l;

— фосфорен пентаоксид (P_2O_5), който може да бъде извлечен чрез $CaCl_2$/DTPA (калциев хлорид/диетилентриаминпентаоцетна киселина; „разтворим по CAT метод“), ако е над 20 mg/l;

— калиев оксид (K_2O), който може да бъде извлечен чрез $CaCl_2$/DTPA (калциев хлорид/диетилентриаминпентаоцетна киселина; „разтворим по CAT метод“), ако е над 150 mg/l;

— дата на производство.

ПФК 5: ИНХИБИТОР

Всички съставки се обявяват като процент от тегло или обема на продукта в низходящ ред по големина.

ПФК 6: РАСТИТЕЛЕН БИОСТИМУЛАНТ

Предоставя се следната информация:

а) агрегатно състояние;

б) дата на производство и срок на годност;

в) начин(и) на прилагане;

г) въздействие върху всяко целево растение; и

д) всички съответни инструкции във връзка с ефикасността на продукта, включително практиките за управление на почвата, торенето с химикали, несъвместимостта с продуктите за растителна защита, препоръчителния размер на разпръскващите дюзи, налягането на разпръскване и други мерки срещу разнасянето при разпръскване.

▼B

ПФК 6(А): МИКРОБЕН РАСТИТЕЛЕН БИОСТИМУЛАНТ

Всички целенасочено добавени микроорганизми се посочват. Когато един микроорганизъм има няколко щама, целенасочено добавените щамове се посочват. Тяхната концентрация се изразява като брой на активните единици на обем или тегло или по всякакъв друг начин, подходящ за съответния микроорганизъм, например единици, образуващи колонии, на грам (cfu/g).

Етикетът съдържа следното обозначение: „Микроорганизмите могат да предизвикат реакции на сенсибилизация.“

ПФК 7: СМЕСЕН ПРОДУКТ ЗА НАТОРЯВАНЕ

Всички изисквания за етикетиране, приложими към всеки от съставните ЕС продукти за наторяване, са приложими и към смесения продукт за наторяване и се изразяват по отношение на крайния смесен продукт за наторяване.

Когато смесеният продукт за наторяване съдържа един или повече растителни биостимуланти, принадлежащи към ПФК 6, концентрацията на всеки растителен биостимулант в смесения продукт за наторяване се посочва в g/kg или g/l при 20°C.

ЧАСТ III

ПРАВИЛА ЗА ДОПУСТИМИТЕ ОТКЛОНЕНИЯ

1. Обявеното съдържание на хранителни елементи или физико-химичните характеристики на ЕС продукт за наторяване могат да се различават от действителните стойности само в съответствие с допустимите отклонения, установени в настоящата част за съответната ПФК. Допустимите отклонения са предназначени да дават възможност за отклонения при производството, във веригата на дистрибуция, и при вземането на проби и анализа.

2. Допустимите отклонения, които са разрешени по отношение на обявените параметри, посочени в настоящата част, са положителни и отрицателни стойности.

3. Чрез дерогация от точка 1 действителното съдържание на компонент в ЕС продукт за наторяване, за който в приложение I или приложение II е посочено минимално или максимално съдържание, никога не може да бъде по-ниско от минималното съдържание или да надвишава максималното съдържание.

ПФК 1: ТОР

За торове, които съдържат инхибитори на нитрификация, инхибитори на денитрификация или инхиботори на уреаза, както е посочено в КСМ 1 в част II от приложение II, се прилагат следните правила за допустимите отклонения:

Инхибитори	Допустими отклонения от обявеното съдържание на инхибитори
Концентрация по-ниска или равна на 2%	± 20 % от обявената стойност
Концентрация по-висока от 2%	± 0,3 процентни пункта по абсолютна стойност

ПФК 1(А): ОРГАНИЧЕН ТОР

Форми на обявения хранителен елемент и други обявени параметри	Допустими отклонения от обявеното съдържание на хранителен елемент и други обявени параметри
Органичен въглерод (C_{org})	± 20 % относително отклонение от обявената стойност до най-много 2,0 процентни пункта по абсолютна стойност
Съдържание на сухо вещество	± 5,0 процентни пункта по абсолютна стойност
Общ азот (N)	± 50 % относително отклонение от обявената стойност до най-много 1,0 процентен пункт по абсолютна стойност

▼B

Форми на обявения хранителен елемент и други обявени параметри	Допустими отклонения от обявеното съдържание на хранителен елемент и други обявени параметри
Органичен азот (N_{org})	± 50 % относително отклонение от обявената стойност до най-много 1,0 процентен пункт по абсолютна стойност
Общ фосфорен пентаоксид (P_2O_5)	± 50 % относително отклонение от обявената стойност до най-много 1,0 процентен пункт по абсолютна стойност
Общ калиев оксид (K_2O)	± 50 % относително отклонение от обявената стойност до най-много 1,0 процентен пункт по абсолютна стойност
Общ и водоразтворим магнезиев оксид (MgO), калциев оксид (CaO), серен триоксид (SO_3) или натриев оксид (Na_2O)	± 25 % от обявеното съдържание на тези хранителни елементи до най-много 1,5 процентни пункта по абсолютна стойност.
Органичен въглерод (C_{org})/общ азот (N)	± 20 % относително отклонение от обявената стойност до най-много 2,0 процентни пункта по абсолютна стойност
Количество	± 1,5 % относително отклонение от обявената стойност

ПФК 1(B): ОРГАНО-МИНЕРАЛЕН ТОР

Форми на обявения хранителен елемент и други обявени параметри	Допустими отклонения от обявеното съдържание на макроелементи и други обявени параметри
Органичен въглерод (C_{org})	± 20 % относително отклонение от обявената стойност до най-много 2,0 процентни пункта по абсолютна стойност
Съдържание на сухо вещество	± 5,0 процентни пункта по абсолютна стойност
Обявени форми на неорганичен азот (N)	± 25 % относително отклонение от обявената стойност до най-много 2,0 процентни пункта по абсолютна стойност
Органичен азот (N_{org})	± 50% относително отклонение от обявената стойност до най-много 1,0 процентен пункт по абсолютна стойност
Обявени форми на фосфорен пентаоксид (P_2O_5)	± 25 % относително отклонение от обявената стойност до най-много 1,5 процентни пункта по абсолютна стойност
Обявени форми на калиев оксид (K_2O)	± 25 % относително отклонение от обявената стойност до най-много 1,5 процентни пункта по абсолютна стойност
Общ и водоразтворим магнезиев оксид (MgO), калциев оксид (CaO), серен триоксид (SO_3)	± 25 % от обявеното съдържание на тези хранителни елементи до най-много 1,0 процентен пункт по абсолютна стойност.
Общ и водоразтворим натриев оксид (Na_2O)	± 25 % от обявеното съдържание до най-много 0,9 процентни пункта по абсолютна стойност
Количество	± 1,5 % относително отклонение от обявената стойност

▼B

Микроелемент	Допустими отклонения от обявеното съдържание на формите на микроелемент
Концентрация по-ниска или равна на 2%	± 20 % от обявената стойност
Концентрация по-висока от 2 % и по-ниска от или равна на 10%	± 20 % от обявената стойност до най-много 1,0 процентен пункт по абсолютна стойност
Концентрация по-висока от 10%	± 1,0 процентен пункт по абсолютна стойност

ПФК 1(C): НЕОРГАНИЧЕН ТОР

▼M1

Форми на обявения хранителен елемент и други обявени параметри	Допустими отклонения от обявеното съдържание на макроелементи и други обявени параметри
Обявени форми на азот (N)	± 25 % относително отклонение от обявената стойност до най-много 2 процентни пункта по абсолютна стойност
Обявени форми на фосфорен пентаоксид (P_2O_5)	± 25 % относително отклонение от обявената стойност до най-много 2 процентни пункта по абсолютна стойност
Обявени форми на калиев оксид (K_2O)	± 25 % относително отклонение от обявената стойност до най-много 2 процентни пункта по абсолютна стойност
Обявени форми на азот (N), фосфорен пентаоксид (P2O5) или калиев оксид (K2O) в двойните торове	± 1,5 процентен пункт по абсолютна стойност
Обявени форми на азот (N), фосфорен пентаоксид (P2O5) или калиев оксид (K2O) в тройните торове	± 1,9 процентен пункт по абсолютна стойност
Общ и водоразтворим магнезиев оксид (MgO), калциев оксид (CaO), серен триоксид (SO_3)	-50 и +100 % относително отклонение от обявената стойност до най-много -2 и + 4 процентни пункта по абсолютна стойност
Общ и водоразтворим натриев оксид (Na_2O)	– 25 % от обявената стойност до най-много 0,9 процентни пункта по абсолютна стойност + 50 % от обявената стойност до максимум 1,8 процентни пункта по абсолютна стойност
Зърнометричен състав	± 20 % относително отклонение от обявеното процентно съдържание на материал, преминаващ през сито с определен размер на отвора
Количество	1 % относително отклонение от обявената стойност

Микроелемент	Допустими отклонения от обявеното съдържание на формите на микроелемент
Концентрация по-ниска или равна на 2 %	± 50 % от обявената стойност
Концентрация по-висока от 2 % и по-ниска от или равна на 10 %	± 50 % от обявената стойност до най-много 1,0 процентен пункт по абсолютна стойност
Концентрация, по-голяма от 10 %	± 1,0 процентен пункт по абсолютна стойност

▼B

Количество: ± 5 % относително отклонение от обявената стойност

ПФК 2: МАТЕРИАЛ ЗА ВАРУВАНЕ

Форми на обявения хранителен елемент и други обявени параметри	Допустими отклонения от обявения параметър
Неутрализационно число	± 3
Зърнометричен състав	± 10 % относително отклонение от обявеното процентно съдържание на материал, преминаващ през сито с определен размер на отвора.
Общ калциев оксид (CaO)	± 3,0 процентни пункта по абсолютна стойност
Общ магнезиев оксид (MgO)	
Концентрация под 8 %	± 1,0 процентен пункт по абсолютна стойност
Концентрация между 8 и 16 %	± 2,0 процентни пункта по абсолютна стойност
Концентрация по-висока или равна на 16 %	± 3,0 процентни пункта по абсолютна стойност
Реакционни способности (изпитване на основата на солна киселина и инкубационно изпитване)	± 5,0 процентни пункта по абсолютна стойност
Количество	± 1 % относително отклонение от обявената стойност

ПФК 3: ПОДОБРИТЕЛ НА ПОЧВАТА

Форми на обявения хранителен елемент и други обявени параметри	Допустими отклонения от обявения параметър
pH	± 1,0 от обявената стойност
▼M1 Органичен въглерод(C_{org})	± 10 % относително отклонение от обявената стойност до най-много 3,0 процентен пункт по абсолютна стойност
▼B Органичен азот (N_{org})	± 50 % относително отклонение от обявената стойност до най-много 1,0 процентен пункт по абсолютна стойност
Общ азот (N)	± 20 % относително отклонение от обявената стойност до най-много 1,0 процентен пункт по абсолютна стойност
Общ фосфорен пентаоксид (P_2O_5)	± 20 % относително отклонение от обявената стойност до най-много 1,0 процентен пункт по абсолютна стойност
Общ калиев оксид (K_2O)	± 20 % относително отклонение от обявената стойност до най-много 1,0 процентен пункт по абсолютна стойност
Съдържание на сухо вещество	± 10 % относително отклонение от обявената стойност
Количество	± 5 % относително отклонение от обявената стойност
Електропроводимост	± 75 % относително отклонение от обявената стойност

▼B

ПФК 4: РАСТЕЖНА СРЕДА

Форми на обявения хранителен елемент и други обявени параметри	Допустими отклонения от обявения параметър
Електропроводимост	± 75 % относително отклонение от обявената стойност
pH	± 1,0 от обявената стойност
Количество, изразено като обем (литри или m^3)	± 5 % относително отклонение от обявената стойност
Определяне на количеството (обема) на материали с размер на частиците по-голям от 60 mm	± 5 % относително отклонение от обявената стойност
Определяне на количеството (обема) на предварително оформена растежна среда	± 5 % относително отклонение от обявената стойност
Азот (N), който може да бъде извлечен чрез $CaCl_2$/DTPA (калциев хлорид/диетилентриаминпентаоцетна киселина; „разтворим по CAT метод“)	± 75 % относително отклонение от обявената стойност
Фосфорен пентаоксид (P_2O_5), който може да бъде извлечен чрез $CaCl_2$/DTPA (калциев хлорид/диетилентриаминпентаоцетна киселина; „разтворим по CAT метод“)	± 75 % относително отклонение от обявената стойност
Калиев оксид (K_2O), който може да бъде извлечен чрез $CaCl_2$/DTPA (калциев хлорид/диетилентриаминпентаоцетна киселина; „разтворим по CAT метод“)	± 75 % относително отклонение от обявената стойност

ПФК 5: ИНХИБИТОР

Инхибираща съставка	Допустими отклонения от обявеното съдържание на инхибиращата съставка
Концентрация по-ниска или равна на 2%	± 20 % от обявената стойност
Концентрация по-висока от 2%	± 0,3 процентни пункта по абсолютна стойност

Количество: ± 5 % относително отклонение от обявената стойност

▼M1

ПФК 6: РАСТИТЕЛЕН БИОСТИМУЛАТОР

Количеството на растителния биостимулатор може да се отклонява с ± 5 % от обявената стойност.

▼B

ПФК 6(A): МИКРОБЕН РАСТИТЕЛЕН БИОСТИМУЛАНТ

Действителната(ите) концентрация(и) на микроорганизми може/могат да се отклонява(т) с не повече от 15 % от обявената(ите) стойност(и).

▼B

ПФК 7: СМЕСЕН ПРОДУКТ ЗА НАТОРЯВАНЕ

Когато смесеният продукт за наторяване съдържа един или повече растителни биостимуланти, принадлежащи към ПФК 6, по отношение на концентрацията на всеки растителен биостимулант се прилагат следните допустими отклонения:

▼M1

Обявен параметър	Допустимо отклонение от обявения параметър
Количество	допустимото отклонение е сумата от относителния дял на всеки съставен ЕС продукт за наторяване, умножен по допустимото отклонение за ПФК за този продукт за наторяване. Ако делът на всеки ЕС продукт за наторяване в смесения продукт за наторяване не може да бъде определен, допустимото отклонение е това на ПФК с най-строгата стойност на допустимото отклонение на количеството.

▼B

Обявена концентрация в g/kg или g/l при 20°C	Допустими отклонения
До 25	± 15 % относително отклонение
Над 25 до 100	± 10 % относително отклонение
Над 100 до 250	± 6 % относително отклонение
Над 250 до 500	± 5 % относително отклонение
Над 500	± 25 g/kg или ± 25 g/l

▼B

ПРИЛОЖЕНИЕ IV

Процедури за оценяване на съответствието

ЧАСТ I

ПРИЛОЖИМОСТ НА ПРОЦЕДУРИТЕ ЗА ОЦЕНЯВАНЕ НА СЪОТВЕТСТВИЕТО

В настоящата част се определя приложимостта на посочените в част II от настоящото приложение модули на процедурите за оценяване на съответствието по отношение на ЕС продуктите за наторяване, в зависимост от техните КСМ, посочени в приложение II, и техните ПФК, посочени в приложение I.

1. ПРИЛОЖИМОСТ НА ВЪТРЕШЕН ПРОИЗВОДСТВЕН КОНТРОЛ (МОДУЛ А)

1.1. Модул А може да се използва за ЕС продукт за наторяване, съставен само от един или повече от следните съставни материали:

а) вещества или смеси от първични материали, както са определени в КСМ 1 в част II от приложение II, с изключение на инхибитор на нитрификация, инхибитор на денитрификация или инхибитор на уреаза,

б) ферментационни продукти от свежи земеделски култури, както са определени в КСМ 4 в част II от приложение II,

в) странични продукти от хранително-вкусовата промишленост, както са определени в КСМ 6 в част II от приложение II,

г) микроорганизми, както са определени в КСМ 7 в част II от приложение II,

д) полимери на хранителни елементи, както са определени в КСМ 8 в част II от приложение II,

е) странични продукти по смисъла на Директива 2008/98/ЕО, както са определени в КСМ 11 в част II от приложение II.

1.2. Модул А може също да се използва за смесен продукт за наторяване, както е определен в ПФК 7.

1.3. Чрез дерогация от точки 1.1 и 1.2 модул А не трябва да се използва при:

а) еднокомпонентен или сложен твърд неорганичен амониево-нитратен тор с макроелементи с високо съдържание на азот както е определен в ПФК 1(C)(I)(a)(i—ii)(A) или смесен продукт за наторяване както е определен в ПФК 7, съдържащ 28 % или повече от масата азот (N) от ЕС продукт за наторяване, който принадлежи към ПФК 1(C)(I)(a)(i—ii)(A),

б) инхибитор, както е определен в ПФК 5, или

в) растителен биостимулант, както е определен в ПФК 6.

2. ПРИЛОЖИМОСТ НА ВЪТРЕШЕН ПРОИЗВОДСТВЕН КОНТРОЛ С НАДЗОР НА ИЗПИТВАНЕТО НА ПРОДУКТА (МОДУЛ А1)

Модул А1 се използва за еднокомпонентен или сложен твърд неорганичен амониево-нитратен тор с макроелементи с високо съдържание на азот както е определен в ПФК 1(C)(I)(a)(i—ii)(A) и за смесен продукт за наторяване както е определен в ПФК 7, съдържащ 28 % или повече от масата азот (N) от ЕС продукт за наторяване, който принадлежи към ПФК 1(C)(I)(a)(i—ii)(A).

3. ПРИЛОЖИМОСТ НА ЕС ИЗСЛЕДВАНЕ НА ТИПА (МОДУЛ В), ПОСЛЕДВАНО ОТ СЪОТВЕТСТВИЕ С ТИПА ВЪЗ ОСНОВА НА ВЪТРЕШЕН ПРОИЗВОДСТВЕН КОНТРОЛ (МОДУЛ С)

3.1. Модул В, последван от модул С, може да се използва за ЕС продукт за наторяване, съставен само от един или повече от следните съставни материали:

▼B

а) инхибитор на нитрификация, инхибитор на денитрификация или инхибитор на уреаза, както са определени в КСМ 1 в част II от приложение II,

б) растения, части от растения или екстракти от растения, както са определени в КСМ 2 в част II от приложение II,

в) полимери, различни от полимери на хранителни елементи, както са определени в КСМ 9 в част II от приложение II,

г) производни продукти по смисъла на Регламент (ЕО) № 1069/2009, както са определени в КСМ 10 в част II от приложение II,

д) КСМ, посочени в точка 1.1 от настоящата част.

▼M1

3.2 Модул B, последван от Модул C може също да се използва за смесен продукт за наторяване, както е определено в ПФК 7.

▼B

3.3. Чрез дерогация от точки 3.1 и 3.2 модул B, последван от модул C, не трябва да се използва за еднокомпонентен или сложен твърд неорганичен амониево-нитратен тор с макроелементи с високо съдържание на азот както е определен в ПФК 1(C)(I)(a)(i—ii)(A) или смесен продукт за наторяване както е определен в ПФК 7, съдържащ 28 % или повече от масата азот (N) от ЕС продукт за наторяване, който принадлежи към ПФК 1(C)(I)(a)(i—ii)(A).

4. ПРИЛОЖИМОСТ НА ОСИГУРЯВАНЕ НА КАЧЕСТВОТО НА ПРОИЗВОДСТВОТО (МОДУЛ D1)

4.1. Модул D1 може да се използва за всеки ЕС продукт за наторяване.

4.2. Чрез дерогация от точка 4.1 модул D1 не трябва да се използва за еднокомпонентен или сложен твърд неорганичен амониево-нитратен тор с макроелементи с високо съдържание на азот, както е определен в ПФК 1(C)(I)(a)(i—ii)(A), или смесен продукт за наторяване, както е определен в ПФК 7, съдържащ 28 % или повече от масата азот (N) от ЕС продукт за наторяване, който принадлежи към ПФК 1(C)(I)(a)(i—ii)(A).

ЧАСТ II

ОПИСАНИЕ НА ПРОЦЕДУРИТЕ ЗА ОЦЕНЯВАНЕ НА СЪОТВЕТСТВИЕТО

МОДУЛ А — ВЪТРЕШЕН ПРОИЗВОДСТВЕН КОНТРОЛ

1. Описание на модула

Вътрешен производствен контрол е процедурата за оценяване на съответствието, чрез която производителят изпълнява задълженията си, предвидени по точки 2, 3 и 4, и осигурява и декларира на своя отговорност, че съответните ЕС продукти за наторяване отговарят на изискванията на настоящия регламент, приложими към тях.

2. Техническа документация

2.1. Техническата документация се изготвя от производителя. Документацията позволява да се оцени съответствието на ЕС продукта за наторяване с приложимите изисквания и включва съответния анализ и оценка на риска/рисковете.

2.2. Техническата документация определя приложимите изисквания и обхваща — доколкото е необходимо за нуждите на оценяването — проектирането, производството и предвидената употреба на ЕС продукта за наторяване. Техническата документация съдържа, когато е приложимо, най-малкото следните елементи:

▼B

а) общо описание на ЕС продукта за наторяване, ПФК, съответстваща на обявената функция на ЕС продукта за наторяване, и описание на предвидената употреба,

б) списък на използваните съставни материали, КСМ, както са посочени в приложение II, към които принадлежат, и информация за техния произход или за производствения процес,

в) ЕС декларациите за съответствие на съставните ЕС продукти за наторяване в смесения продукт за наторяване,

г) чертежи, схеми, описания и обяснения, необходими за разбиране на производствения процес на ЕС продукта за наторяване,

д) образец на етикета или на листовката, или двата образеца заедно, посочени в член 6, параграф 7, в които се съдържа изискваната информация в съответствие с приложение III,

е) списък на хармонизираните стандарти, посочени в член 13, общите спецификации, посочени в член 14, и/или други подходящи технически спецификации, които са приложени. При частично приложени хармонизирани стандарти или общи спецификации, техническата документация посочва частите, които са приложени,

▼M1

ж) резултати от извършените изчисления, проведените изследвания и др.,

▼B

з) протоколи от изпитванията,

и) когато ЕС продуктът за наторяване съдържа или се състои от странични продукти по смисъла на Директива 2008/98/ЕО, технически и административни данни, че страничните продукти отговарят на критериите, установени с делегирания акт, посочен в член 42, параграф 7 от настоящия регламент, и са в съответствие с националните мерки, транспониращи член 5, параграф 1 от Директива 2008/98/ЕО, а където е приложимо — с актовете за изпълнение, посочени в член 5, параграф 2, или с националните мерки, приети съгласно член 5, параграф 3 от посочената директива,

▼M1

й) когато ЕС продуктът за наторяване съдържа общ хром (Cr) над 200 mg/kg сухо вещество, се предоставя информация за максималното количество и за точния източник на общ хром (Cr).

▼B

3. Производство

Производителят взема всички необходими мерки производственият процес и неговото наблюдение да осигурят съответствието на произвежданите ЕС продукти за наторяване с техническата документация, посочена в точка 2, и с изискванията на настоящия регламент, приложими към тях.

4. Маркировка „CE“ и ЕС декларация за съответствие

4.1. Производителят нанася маркировката „CE“ върху всяка отделна опаковка на ЕС продукта за наторяване, който отговаря на приложимите изисквания на настоящия регламент, или, когато той се доставя без опаковка – в документ, придружаващ ЕС продукта за наторяване.

4.2. Производителят съставя писмена ЕС декларация за съответствие за ЕС продукта за наторяване или за типа ЕС продукт за наторяване и я съхранява заедно с техническата документация на разположение на националните органи в продължение на 5 години след пускането на ЕС продукта за наторяване на пазара. ЕС декларацията за съответствие идентифицира ЕС продукта за наторяване или типа ЕС продукт за наторяване, за който е съставена.

4.3. Копие от ЕС декларацията за съответствие се предоставя на съответните органи при поискване.

▼B

5. Упълномощен представител

Задълженията на производителя по точка 4 могат да бъдат изпълнявани от негов упълномощен представител, от негово име и на негова отговорност, при условие че са посочени в пълномощното.

Модул А1 — Вътрешен производствен контрол с надзор на изпитването на продукта

1. Описание на модула

Вътрешен производствен контрол с надзор на изпитването на продукта е процедурата за оценяване на съответствието, чрез която производителят изпълнява задълженията си, предвидени по точки 2, 3, 4 и 5, и осигурява и декларира на своя отговорност, че съответните ЕС продукти за наторяване отговарят на изискванията на настоящия регламент, приложими към тях.

2. Техническа документация

2.1. Техническата документация се изготвя от производителя. Документацията позволява да се оцени съответствието на ЕС продукта за наторяване с приложимите изисквания и включва съответния анализ и оценка на риска/рисковете.

2.2. Техническата документация определя приложимите изисквания и обхваща —доколкото е необходимо за нуждите на оценяването — проектирането, производството и предвидената употреба на ЕС продукта за наторяване. Техническата документация съдържа, когато е приложимо, най-малкото следните елементи:

а) общо описание на ЕС продукта за наторяване, ПФК, съответстваща на обявената функция на ЕС продукта за наторяване, и описание на предвидената употреба,

б) списък на използваните съставни материали, КСМ, както са посочени в приложение II, към които принадлежат, и информация за техния произход или за производствения процес,

в) ЕС декларациите за съответствие на съставните ЕС продукти за наторяване в смесения продукт за наторяване,

г) чертежи, схеми, описания и обяснения, необходими за разбиране на производствения процес на ЕС продукта за наторяване,

д) образец на етикета или на листовката, или двата образци заедно, посочени в член 6, параграф 7, в които се съдържа изискваната информация в съответствие с приложение III,

е) наименованията и адресите на производствените обекти, в които се произвеждат продуктът и основните му компоненти, и на операторите на тези обекти,

ж) списък на хармонизираните стандарти, посочени в член 13, общите спецификации, посочени в член 14, и/или други подходящи технически спецификации, които са приложени. При частично приложени хармонизирани стандарти или общи спецификации, техническата документация посочва частите, които са приложени,

▼M1

з) резултати от извършените изчисления, проведените изследвания и др.,

▼B

и) протоколи от изпитвания, включително протоколите от проверки на продукта за маслопоглъщаемост и устойчивост на детонация, посочени в точка 4, и

▼B

й) когато ЕС продуктът за наторяване съдържа или се състои от странични продукти по смисъла на Директива 2008/98/ЕО, технически и административни данни, че страничните продукти отговарят на критериите, установени с делегирания акт, посочени в член 42, параграф 7 от настоящия регламент, и са в съответствие с националните мерки, транспониращи член 5, параграф 1 от Директива 2008/98/ЕО, а където е приложимо — с актовете за изпълнение, посочени в член 5, параграф 2, или с националните мерки, приети съгласно член 5, параграф 3 от посочената директива.

3. Производство

Производителят взема всички необходими мерки производственият процес и неговото наблюдение да осигурят съответствието на произвежданите ЕС продукти за наторяване с техническата документация, посочена в точка 2, и с изискванията на настоящия регламент, приложими към тях.

4. Проверки на продукта за маслопоглъщаемост и устойчивост на детонация

Термичните цикли и изпитванията, посочени в точки 4.1—4.4 се извършват върху представителна проба от ЕС продукта за наторяване на всеки 3 месеца от името на производителя, за да се провери съответствието с:

а) изискването за маслопоглъщаемост, посочено в точка 4 от ПФК 1(C)(I)(a)(i-ii)(A) в приложение I, и

б) изискването за устойчивост на детонация, посочено в точка 5 от ПФК 1(C)(I)(a)(i-ii)(A) в приложение I.

Термичните цикли и изпитванията се провеждат под отговорността на нотифициран орган, избран от производителя.

4.1. Термични цикли преди изпитването за съответствие с изискването за маслопоглъщаемост, посочено в точка 4 от ПФК 1(C)(I)(a)(i-ii)(A) в приложение I

4.1.1. Принцип и определение

В затворена подходяща лабораторна колба се нагрява пробата от температура на околната среда до 50°C и тази температура се поддържа в продължение на два часа (фаза при 50°C). След това пробата се охлажда до достигане на температура 25°C и тази температура се поддържа в продължение на два часа (фаза при 25°C). Двете последователни фази при 50°C и 25°C образуват един термичен цикъл. След подлагане на два термични цикъла, пробата за изпитване се държи при температура 20 (± 3) °C за определяне на стойността на маслопоглъщаемост.

4.1.2. Апаратура

Обичайна лабораторна апаратура, по-конкретно:

а) водни бани или фурни, термостатирани съответно на 25 ± 1°C и 50 ± 1°C,

б) подходящи лабораторни колби с индивидуален обем 150 ml.

4.1.3. Процедура

4.1.3.1. Всяка проба за изпитване от 70 ± 5 g се поставя в подходяща лабораторна колба, която след това се затваря.

4.1.3.2. След достигане на температура 50°C и поддържане на тази температура два часа, се променя температурата на колбата на 25°C на водна баня или във фурна, както е описано в точка 4.1.1.

▼B

4.1.3.3. Ако се използва водна баня, се поддържа постоянна температура на водата във всяка вана и водата се поддържа в движение чрез бързо разбъркване. Прави се необходимото водното ниво да е над нивото на пробата. Запушалката се предпазва от кондензация с калпаче от порест каучук.

4.2. Изпитване за маслопоглъщаемост, посочено в точка 4 от ПФК 1(C)(I)(a)(i-ii)(A) в приложение I

4.2.1. Описание

Маслопоглъщаемостта на ЕС продукта за наторяване е количеството газьол, задържано от ЕС продукта за наторяване, установено при определените работни условия и изразено като % от масата.

Изпитването се извършва с представителна проба от ЕС продукта за наторяване. Преди да се изпита, цялата маса на пробата се подлага на два термични цикъла в съответствие с точка 4.1.

Този метод е приложим за торове под формата на перли или гранули, които не съдържат маслоразтворими съставки.

4.2.2. Принцип

Пълно потапяне на пробата за изпитване в газьол за определен период, последвано от оцеждане на излишъка при определени условия. Измерване на увеличението на масата на порцията от пробата за изпитване.

4.2.3. Реактиви

Газьол със следните характеристики:

а) вискозитет: макс. 5 mPas при 40°C;

б) плътност: 0,8 g/ml — 0,85 g/ml при 20°C;

в) сярно съдържание: ≤ 1,0 % (m/m);

г) пепел: ≤ 0,1 % (m/m).

4.2.4. Апаратура

Обичайната лабораторна апаратура и:

а) везни с точност до 0,01 g;

б) бехерови чаши с вместимост 500 ml;

в) фуния от пластмасов материал, за предпочитане с цилиндрична форма в горния край, с диаметър около 200 mm;

г) лабораторно сито с отвори от 0,5 mm, съвместимо с фунията;

Забележка: Размерът на фунията и ситото е такъв, че само няколко гранули да се натрупват една върху друга и газьолът да може лесно да се оцежда.

д) филтърна хартия, клас за бързо филтриране, нагъната, мека, с маса 150 g/m^2;

е) абсорбираща тъкан (лабораторно качество).

4.2.5. Процедура

4.2.5.1. Извършват се две индивидуални определяния в бърза последователност на отделни порции от една и съща проба за изпитване.

4.2.5.2. Отстраняват се частиците, по-малки от 0,5 mm, като се използва ситото. Претегля се с точност до 0,01 g приблизително 50 g от пробата в бехеровата чаша. Добавя се достатъчно газьол, за да покрие напълно перлите или гранулите и се разбърква внимателно, за да се осигури пълно овлажняване на повърхностите на всички перли или гранули. Бехеровата чаша се покрива с часовниково стъкло и се оставя да престои един час при 25 (± 2)°C.

▼B

4.2.5.3. Цялото съдържание на бехеровата чаша се филтрира през фунията с лабораторното сито. Оставя се порцията от пробата за изпитване, задържана върху ситото, да престои един час, така че да може да се оцеди излишният газьол.

4.2.5.4. Поставят се два листа филтърна хартия (около 500 mm x 500 mm) един върху друг на гладка повърхност; сгъват се четирите ръба на двете филтърни хартии нагоре до ширина около 40 mm, за да се предотврати изпадането на перлите или гранулите. Поставят се два пласта абсорбираща тъкан в центъра на филтърната хартия. Цялото съдържание на ситото се изсипва върху абсорбиращите тъкани и перлите или гранулите се разпределят равномерно с мека плоска четка. След две минути се повдига едната страна на абсорбиращите тъкани, за да се прехвърлят перлите или гранулите върху филтърните хартии отдолу и се разпределят равномерно върху тях с четката. Върху пробата се поставя друг лист филтърна хартия с обърнати нагоре по подобен начин ръбове и перлите или гранулите се търкалят между филтърните хартии с кръгови движения, като се оказва лек натиск. След всеки осем кръгови движения се прави пауза, за да се повдигнат противоположните ъгли на филтърните хартии и да се върнат в центъра перлите или гранулите, които са се търкулнали към периферията. Спазва се следната процедура: правят се четири пълни кръгови движения, отначало по посока на часовниковата стрелка, след това наобратно. След това перлите или гранулите се търкулват обратно към центъра, както е описано по-горе. Тази процедура трябва да се извърши три пъти (24 кръгови движения, два пъти повдигане на ъглите). Внимателно се вмъква нов лист филтърна хартия между долния и горния лист и се оставят перлите или гранулите да се изтъркалят върху новия лист чрез повдигане на ръбовете на горния лист. Перлите или гранулите се покриват с нов лист филтърна хартия и се повтаря процедурата, както е описано по-горе. Веднага след търкалянето перлите или гранулите се изсипват в тарирана тарелка и се претеглят отново с точност до 0,01 g, за да се определи масата на задържаното количество газьол.

4.2.5.5. Повтаряне на процедурата на търкаляне и повторно измерване

Ако се установи, че количеството газьол, задържано в порцията от пробата за изпитване, е по-голямо от 2,00 g, порцията се поставя върху нов комплект филтърни хартии и процедурата на търкаляне се повтаря, като се повдигат ъглите в съответствие с точка 4.2.5.4 (два пъти осем кръгови движения, едно повдигане). След това порцията отново се претегля.

4.2.5.6. За всяка проба трябва да се проведат по две изпитвания за маслопоглъщаемост.

4.2.6. Протокол от изпитването

4.2.6.1. Изразяване на резултатите

4.2.6.1.1. Метод на изчисление и формула

Маслопоглъщаемост от всяко определяне (точка 4.2.5.1), изразено като % от масата на пресятата порция от пробата за изпитване, се дава с уравнението:

$$\text{Маслопоглъщаемост} = \frac{m_2 - m_1}{m_1} \times 100$$

където:

m_1 е масата в грамове на пресятата порция от пробата за изпитване (точка 4.2.5.2),

m_2 е масата в грамове на порцията от пробата за изпитване съгласно точки 4.2.5.4. и 4.2.5.5. съответно като резултат от последното претегляне.

▼B

4.2.6.1.2. Като резултат се взема средноаритметичното от двете отделни определяния.

4.2.6.2. Протоколът от изпитването е част от техническата документация.

4.3. Термични цикли преди изпитването за устойчивост на детонация, посочено в точка 5 от ПФК 1(C)(I)(a)(i-ii)(A) в приложение I

4.3.1. Принцип и определение

Пробата се нагрява в херметична камера от температура на околната среда до 50°C и тази температура се поддържа в продължение на един час (фаза при 50°C). След това пробата се охлажда до достигане на температура 25°C и тази температура се поддържа в продължение на един час (фаза при 25°C). Двете последователни фази при 50°C и 25°C образуват един термичен цикъл. След подлагане на изисквания брой термични цикли пробата за изпитване се поддържа при температура 20 ± 3°C до изпитването за устойчивост на детонация.

4.3.2. Апаратура

Метод 1

а) водна баня, термостатирана в температурен диапазон от 20 до 51°C с минимална скорост на нагряване и охлаждане 10°C/час или две водни бани, една термостатирана на температура 20°C, а другата на 51°C. Водата във ваната/ваните за водна баня се разбърква непрекъснато; обемът на ваните за водна баня е достатъчно голям, за да гарантира свободната циркулация на водата.

б) камера от неръждаема стомана, изцяло водонепроницаема и снабдена с уред за отчитане на температурата в центъра. Външната ширина на камерата е 45 ± 2 mm и дебелината на стената е 1,5 mm (вж. фигура 1 като пример). Височината и дължината на камерата могат да се изберат така, че да подхождат на размерите на водната баня, например дължина 600 mm, височина 400 mm.

Метод 2

а) подходяща фурна, термостатирана в температурен диапазон от 20 до 51°C с минимална скорост на нагряване и охлаждане 10°C/час.

б) Подходящи вакуумирани пластмасови камери или торби, оборудвани с уред за отчитане на температурата в центъра на пробата или камера от неръждаема стомана, както е описано в точка 4.3.2, метод 1, буква б). След напълване външната дебелина на камерата или торбата е максимум 45 mm.

4.3.3. Процедура

Количество тор, достатъчно за изпитването за устойчивост на детонация, се поставя в камерите или торбите и те се затварят. Камерите от неръждаема стомана се поставят във водна баня (метод 1) или камерите или торбите се поставят във фурната (метод 2). Водата или фурната се загряват до 51°C и се измерва температурата в центъра на пробата тор. Един час след като температурата в центъра достигне 50°C, започва охлаждането. Един час след като температурата в центъра достигне 25°C, започва загряването за втория цикъл. При две вани за водна баня или при две фурни камерите или торбите се прехвърлят в другата вана за водна баня или в другата фурна след всеки период на загряване/охлаждане.

▼B

Фигура 1

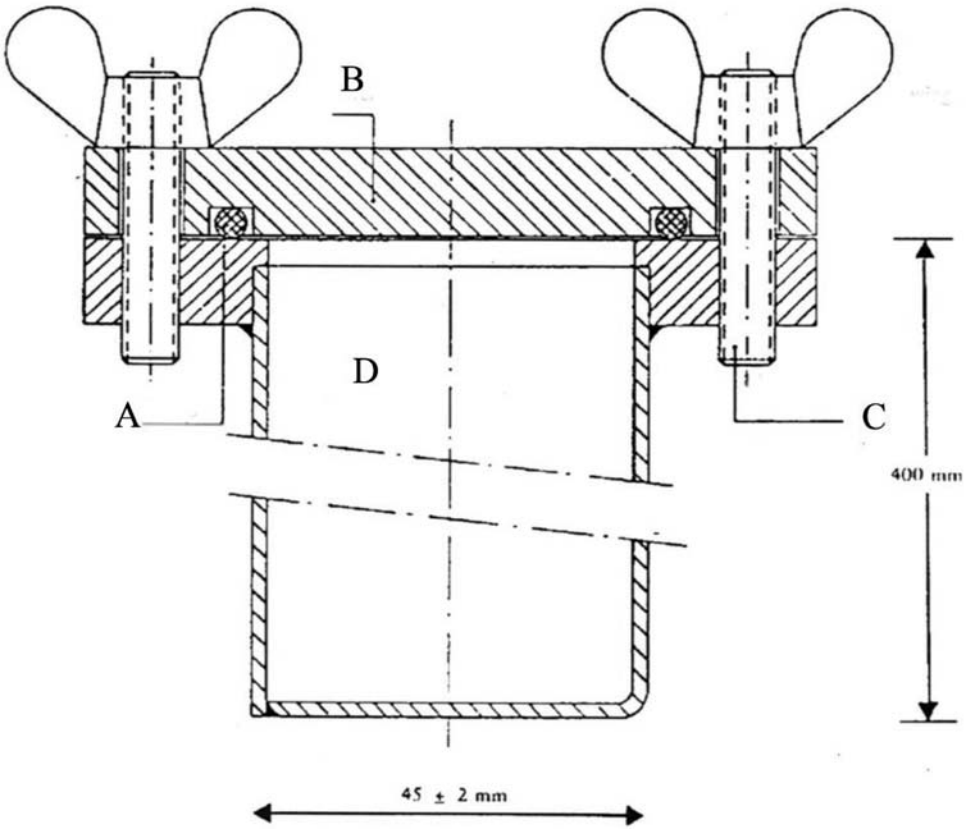

A: О-пръстен

B: Капак

C: Болт

D: Камера

4.4. Изпитване за устойчивост на детонация, посочено в точка 5 от ПФК 1(C)(I)(a)(i-ii)(A) в приложение I

4.4.1. Описание

4.4.1.1. Изпитването се извършва с представителна проба от ЕС продукта за наторяване. Преди да се изпита за устойчивост на детонация, цялата маса на пробата трябва да бъде подложена на пет термични цикъла в съответствие с точка 4.3.

4.4.1.2. ЕС продуктът за наторяване се подлага на изпитване за устойчивост на детонация в хоризонтална стоманена тръба при следните условия (за информация за материалите вж. т. 4.4.3):

а) безшевна стоманена тръба:

i) дължина на тръбата: най-малко 1 000 mm,

ii) номинален външен диаметър: най-малко 114 mm,

iii) номинална дебелина на стената: най-малко 5 mm,

б) възпламенител: типът и масата на избрания възпламенител са такива, че максимално да се увеличи детонационното налягане, приложено на пробата, за да се определи нейната чувствителност на предаването на детонация,

▼B

в) температура на пробата: от 15°C до 25°C,

г) оловни цилиндри за откриване на детонация: диаметър 50 mm и височина 100 mm,

д) поставени през 150 mm и поддържащи тръбата в хоризонтално положение.

ЗАБЕЛЕЖКА: Изпитването трябва да се извърши два пъти. Изпитването се смята за завършено, ако при двете изпитвания един или повече от поддържащите оловни цилиндри е разрушен по-малко от 5%.

4.4.2. Принцип

Пробата за изпитване се затваря в стоманена тръба и се подлага на детонационен удар от заряда на възпламенителя на експлозив. Разпространението на детонацията се определя от степента на разрушаване при свиване на оловните цилиндри, върху които тръбата лежи хоризонтално по време на изпитването.

4.4.3. Материали

а) пластичен експлозив, съдържащ 83% до 86% пентрит

— плътност: 1 500 kg/m^3 –1 600 kg/m^3

— скорост на детонация: 7 300 m/s — 7 700 m/s

— маса: (500 ± 1) g;

или друг пластичен експлозив със сходни детонационни характеристики.

б) седем дължини гъвкав детонационен шнур с неметално покритие (кожух)

— маса на запълващото вещество: 11 g/m — 13 g/m

— дължина на всяко парче детонационен шнур: (400 ± 2) mm.

в) пресована пелета от вторичен експлозив с вдлъбнатина за поставяне на детонатор

— експлозив: хексоген/восък 95/5 или подобен вторичен експлозив със или без добавен графит.

— плътност: 1 500 kg/m^3 –1 600 kg/m^3

— диаметър: 19 mm — 21 mm

— височина: 19 mm — 23 mm

— маса на пресованата пелета: максимум 10 g

— централно разположена вдлъбнатина за детонатора: максимален диаметър от 7,0 до 7,3 mm, дълбочина около 12 mm. При детонатори с голям диаметър, диаметърът на вдлъбнатината е малко по-голям (напр. 0,5 mm) от диаметъра на детонатора.

г) безшевна стоманена тръба, както е специфицирана в ISO 65 – 1981 – „Тежки серии“, с номинални размери DN 100 (4”)

— външен диаметър: 113,1 mm — 115,0 mm

— дебелина на стената: 5,0 mm — 6,5 mm

— дължина: 1 005 ± 2 mm.

▼B

д) дънна плоча

— материал: стомана с добри заваряващи свойства

— размери: 160 mm × 160 mm

— дебелина: 5 mm — 6 mm.

е) шест оловни цилиндъра

— диаметър: 50 ± 1 mm

— височина: 100 mm — 101 mm

— материал: рафинирано (пречистено) олово, чистота най-малко 99,5%.

ж) стоманен блок

— дължина: най-малко 1 000 mm

— ширина: най-малко 150 mm

— височина: най-малко 150 mm (като алтернатива за достигането на тази височина се поставя купчина от няколко греди)

— маса: най-малко 300 kg, ако няма твърда основа на стоманения блок.

з) пластмасов или картонен цилиндър за заряда на възпламенителя

— дебелина на стената: 1,5 mm — 2,5 mm

— диаметър: 92 mm — 96 mm

— височина: 64 mm — 67 mm.

и) детонатор (електрически или неелектрически) с инициираща сила от 8 до 10

й) дървен или пластмасов диск

— диаметър: 92 mm — 96 mm. Диаметърът трябва да пасва на вътрешния диаметър на пластмасовия или картонения цилиндър (буква з))

— дебелина: 20 mm.

к) дървена или пластмасова пръчка със същите размери като детонатора (буква и))

л) малки шплинтове (максимална дължина 20 mm)

м) шплинтове (дължина около 20 mm)

4.4.4. Процедура

4.4.4.1. Приготвяне на заряда на възпламенителя за поставяне в стоманената тръба

В зависимост от наличното оборудване, експлозивът може да бъде инициран чрез заряда на възпламенителя или

— чрез седемточково едновременно инициране, както е посочено в точка 4.4.4.1.1, или

— чрез централно инициране от пресована пелета, както е посочено в точка 4.4.4.1.2.

▼B

4.4.4.1.1. Седемточково едновременно инициране

Зарядът на възпламенителя, готов за използване, е показан на фиг. 2.

4.4.4.1.1.1. В дървения или пластмасовия диск (буква й) в точка 4.4.3) се пробиват отвори, успоредни на оста на диска, през центъра и през шест точки, симетрично разпределени по концентричен кръг с диаметър 55 mm. Диаметърът на отворите е от 6 mm до 7 mm (вж. сечение A—B на фиг. 2), в зависимост от диаметъра на използвания детонационен шнур (буква б) в точка 4.4.3).

4.4.4.1.1.2. Отрязват се седем дължини от гъвкавия детонационен шнур (буква б) в точка 4.4.3), всяка с дължина 400 mm, като се избягват загуби на експлозив в краищата чрез гладко срязване и незабавно уплътняване на отрязаните краища с лепяща лента. Седемте дължини детонационен шнур се прекарват през седемте отвора на дървения или пластмасовия диск (буква й) в точка 4.4.3), така че краищата им да се показват на няколко сантиметра от другата страна на диска. След това се забива малък шплинт (буква л) в точка 4.4.3) напречно на текстилния кожух на всяка отрязана дължина от детонационния шнур на разстояние от 5 mm до 6 mm от края му и се залепя лепяща лента от външната страна на отрязаните дължини от шнура като ивица с ширина 2 cm непосредствено до шплинта. Накрая се изтегля по-дългата част от всеки шнур, така че шплинтът да се допре до дървения или пластмасовия диск.

4.4.4.1.1.3. Пластичният експлозив (буква а) в точка 4.4.3) се оформя като цилиндър с диаметър от 92 mm до 96 mm, в зависимост от диаметъра на цилиндъра (буква з) в точка 4.4.3). Цилиндърът се поставя изправен на хоризонтална повърхност и се вкарва оформеният експлозив. След това се поставя дървеният или пластмасовият диск ([1]), носещ седемте отрязани дължини детонационен шнур отгоре на цилиндъра и се натиска надолу върху експлозива. Регулира се височината на цилиндъра (от 64 mm до 67 mm), така че неговият горен ръб да не излиза извън нивото на дървото или пластмасата. Накрая цилиндърът се фиксира към дървения или пластмасовия диск, например с телбод или малки гвоздеи, по цялата обиколка.

4.4.4.1.1.4. Свободните краища на седемте отрязани дължини детонационен шнур се групират около обиколката на дървената или пластмасовата пръчка (буква к) в точка 4.4.3), така че техните краища да бъдат наравно с равнина, перпендикулярна на пръчката. Те се задържат като сноп около пръчката с помощта на лепяща лента ([2]).

4.4.4.1.2. Централно инициране с пресована пелета

Зарядът на възпламенителя, готов за използване, е показан на фиг. 3.

4.4.4.1.2.1. Приготвяне на пресована пелета

Като се вземат необходимите предпазни мерки, максимум 10 g вторичен експлозив (буква в) в точка 4.4.3) се поставят в матрица с вътрешен диаметър от 19 mm до 21 mm и се пресоват до точните форма и плътност (съотношението диаметър: височина трябва да бъде около 1:1). В центъра на дъното на матрицата се намира издатина с височина 12 mm и диаметър 7,0 mm до 7,3 mm (в зависимост от диаметъра на използвания детонатор), която образува в пресованата пелета цилиндрична вдлъбнатина за последващо поставяне на детонатора.

4.4.4.1.2.2. Приготвяне на заряда за възпламенителя

Пластичният експлозив (буква а) в точка 4.4.3) се поставя в цилиндъра (буква з) в точка 4.4.3), стоящ изправен на хоризонтална повърхност, след това се притиска надолу с дървена

([1]) Диаметърът на диска трябва винаги да съответства на вътрешния диаметър на цилиндъра.

([2]) NB: Когато шестте периферни отрязани дължини шнур са стегнати след сглобяване, централният шнур трябва да остане леко хлабав.

▼B

или пластмасова матрица, за да се придаде на експлозива цилиндрична форма с вдлъбнатина в центъра. Пресованата пелета се вкарва в тази вдлъбнатина. Цилиндрично оформеният експлозив, съдържащ пресованата пелета, се покрива с дървен или пластмасов диск (буква й) в точка 4.4.3) с централен отвор с диаметър 7,0 mm до 7,3 mm за вкарване на детонатора. Дървеният или пластмасовият диск и цилиндърът се прикрепят един към друг с поставена на кръст лепяща лента. Осигурява се съвпадение на осите на отвора, пробит в диска, и вдлъбнатината в пресованата пелета чрез вкарване на дървената или пластмасовата пръчка (буква к) в точка 4.4.3).

4.4.4.2. Приготвяне на стоманените тръби за изпитванията на устойчивост на детонация

В единия край на стоманената тръба (буква г) в точка 4.4.3) се пробиват два диаметрално противоположни отвора с диаметър 4 mm перпендикулярно през страничната стена на разстояние 4 mm от края. Заварява се челно дънната плоча (буква д) в точка 4.4.3) на противоположния край на тръбата, като ъгълът между дънната плоча и стената на тръбата се запълва по цялата обиколка на тръбата със заварен метал.

4.4.4.3. Пълнене и зареждане на стоманената тръба

Вж. фигури 2 и 3.

4.4.4.3.1. Пробата за изпитване, стоманената тръба и зарядът на възпламенителя се кондиционират на температура от (20 ± 5)°C. За две изпитвания на устойчивост на детонация следва да са налице около 20 kg от пробата за изпитване на устойчивост на детонация.

4.4.4.3.2.1. Тръбата се поставя изправена като нейната квадратна дънна плоча лежи върху твърда плоска повърхнина, за предпочитане бетон. Тръбата се напълва до около една трета от нейната височина с пробата за изпитване и се пуска от 10 cm вертикално върху равна повърхност пет пъти, за да се уплътнят перлите или гранулите, колкото е възможно по-плътно в тръбата. За да се ускори уплътняването, между отделните пускания се предизвикват вибрации на тръбата чрез удряне на страничната стена с чук с маса 750 g до 1 000 g, като общо се правят 10 повторения.

4.4.4.3.2.2. Този метод за зареждане се повтаря с още една порция от пробата за изпитване. Накрая се добавя още материал от пробата по такъв начин, че след уплътняване чрез вдигане и пускане на тръбата 10 пъти и общо 20 ритмични удара с чука, зарядът да запълни тръбата до разстояние 70 mm от нейния отвор.

4.4.4.3.2.3. Височината на запълване с проба за изпитване се регулира, така че зарядът на възпламенителя (посочен в точка 4.4.4.1.1 или 4.4.4.1.2), който трябва да се вкара по-късно, да бъде в непосредствен контакт с пробата по цялата ѝ повърхност.

4.4.4.3.3. Вкарва се зарядът на възпламенителя в тръбата, така че да е в контакт с пробата; горната повърхност на дървения или пластмасовия диск трябва да бъде 6 mm под края на тръбата. Осигурява се сигурен плътен контакт между експлозива и пробата за изпитване чрез изваждане на заряда на възпламенителя и чрез добавяне или отстраняване на малки количества от пробата. Както е показано на фигури 2 и 3, през отворите близо до края на тръбата трябва да се вкарат шплинтове и техните краища трябва да се разтворят срещу тръбата.

4.4.4.4. Разполагане на стоманената тръба и оловните цилиндри (вж. фиг. 4)

4.4.4.4.1. Основите на оловните цилиндри (буква е) в точка 4.4.3) се номерират 1, 2, 3, 4, 5 и 6. Правят се шест отметки на 150 mm една от друга по линия върху стоманен блок (точка 4.4.3, буква ж), лежащ на хоризонтална основа, като всяка отметка е най-малко на 75 mm от всеки ръб на блока. Поставя се изправен оловен цилиндър на всяка от тези отметки, като основата на всеки цилиндър е центрирана върху съответната отметка (вж. фиг. 4).

▼B

4.4.4.4.2. Стоманената тръба, приготвена съгласно точка 4.4.4.3, се поставя хоризонтално върху оловните цилиндри, така че оста на тръбата да е успоредна на централната линия на оловните цилиндри и заваренят край на тръбата да се издава на 50 mm след оловен цилиндър № 6. За да не се претъркаля тръбата, се вкарват малки дървени или пластмасови клинове между горната част на оловните цилиндри и стената на тръбата (по един от всяка страна) или се поставя дървена кръстачка между тръбата и стоманения блок или купчина греди. (вж. фиг. 4)

Забележка: Трябва да се провери дали тръбата е в контакт с всичките шест оловни цилиндъра; леко изкривяване на повърхността на тръбата може да се компенсира чрез завъртане на тръбата около нейната надлъжна ос; ако някой от оловните цилиндри е твърде висок, той се почуква внимателно с чук до достигане на изискваната височина.

4.4.4.5. Подготовка за детонация

4.4.4.5.1. Апаратурата съгласно точка 4.4.4.4 се поставя в бункер или в подходящо подготвена подземна площадка или на подходящо място. Трябва да се осигури температурата на стоманената тръба да се поддържа равна на (20 ± 5)°C преди детонацията.

Забележка: Детонацията може да причини изхвърляне на стоманени фрагменти с висока кинетична енергия. Поради това взривяването се извършва на подходящо разстояние от жилища или пътища.

4.4.4.5.2. Ако се използва заряд на възпламенител със седемточково инициране, трябва да се гарантира, че детонационните шнурове са изпънати, както е описано в бележката под линия към точка 4.4.4.1.1.4, и са подредени, доколкото е възможно, хоризонтално.

4.4.4.5.3. Накрая се отстранява дървената или пластмасовата пръчка и се заменя с детонатора. Взривяването не се извършва, докато зоната за безопасност не е евакуирана и персоналът за изпитването не се е прикрил.

4.4.4.5.4. Експлозивът се детонира.

4.4.4.6.1. Оставя се достатъчно време димът (газообразни и понякога токсични разпадни продукти, като азотни оксиди) да се разсее. След това се събират оловните цилиндри и се измерва тяхната височина с шублер.

4.4.4.6.2. За всеки от маркираните оловни цилиндри се записва степента на сплескване, изразена като процент от първоначалната височина от 100 mm. Ако цилиндрите са сплескани косо, записват се най-високата и най-ниската точка и се изчислява средната стойност.

4.4.4.7. Може да се извърши и измерване на скоростта на детонацията.

4.4.4.8. За всяка проба трябва да се проведат по две изпитвания на устойчивост на детонация.

4.4.5. Протокол от изпитването

В протокола от изпитването за всяко изпитване на устойчивост на детонация трябва да бъдат дадени стойностите на следните параметри:

— действително измерените стойности за външния диаметър на стоманената тръба и за дебелината на стената,

— твърдостта на стоманената тръба по Бринел,

— температурите на тръбата и на пробата малко преди взривяването,

— плътност (kg/m^3) на пробата в стоманената тръба,

▼B

— височината на всеки оловен цилиндър след взривяването, като се отбелязва номерът на съответния цилиндър,

— използваният метод на инициране на заряда на възпламенителя.

4.4.6. Оценка на резултатите от изпитването

Ако при всяко взривяване сплескването поне на един оловен цилиндър не надхвърля 5%, се приема, че изпитването е успешно и се приема, че представената проба е устойчива на детонация.

4.4.7. Протоколът от изпитването е част от техническата документация.

Фигура 2

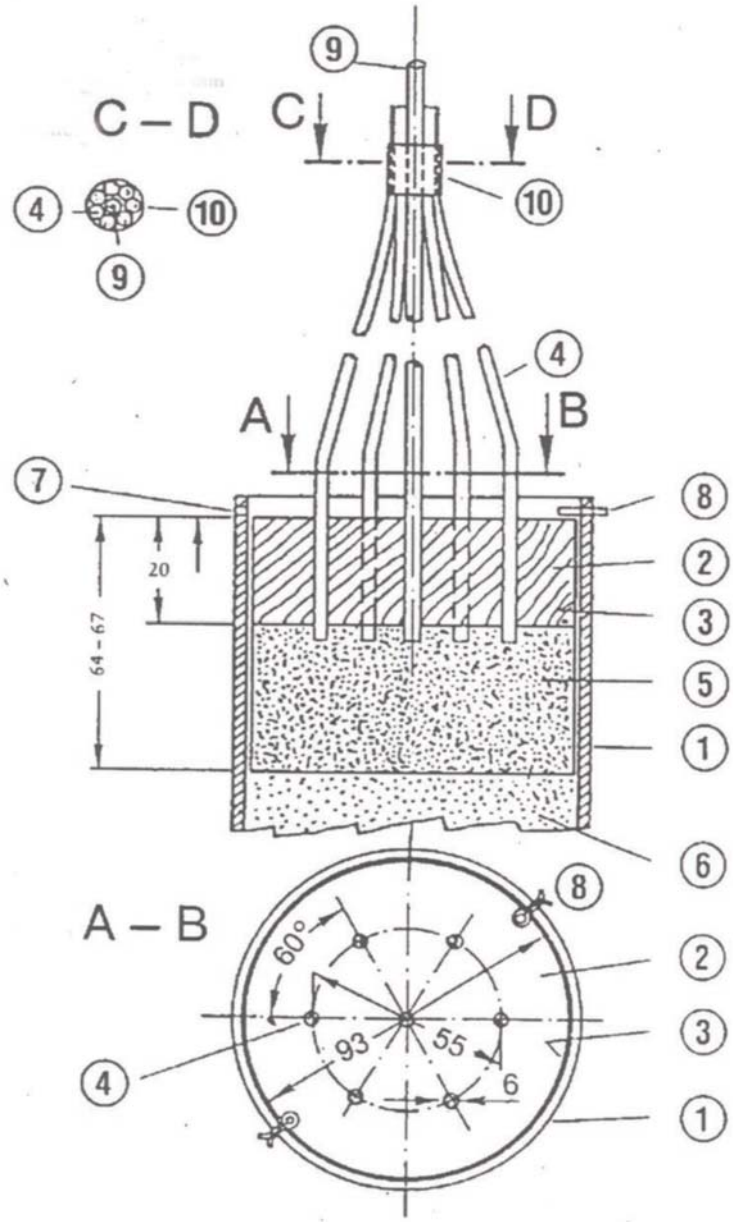

Заряд на възпламенител със седемточково инициране

1: Стоманена тръба

2: Дървен или пластмасов диск със седем отвора

3: Пластмасов или картонен цилиндър

▼B

4: Детонационен шнур

5: Пластичен експлозив

6: Проба за изпитване

7: Отвор 4 mm, пробит за поставяне на шплинт

8: Шплинт

9: Дървена или пластмасова пръчка, заобиколена от 4

10: Лепяща лента за задържане на 4 около 9

Фигура 3

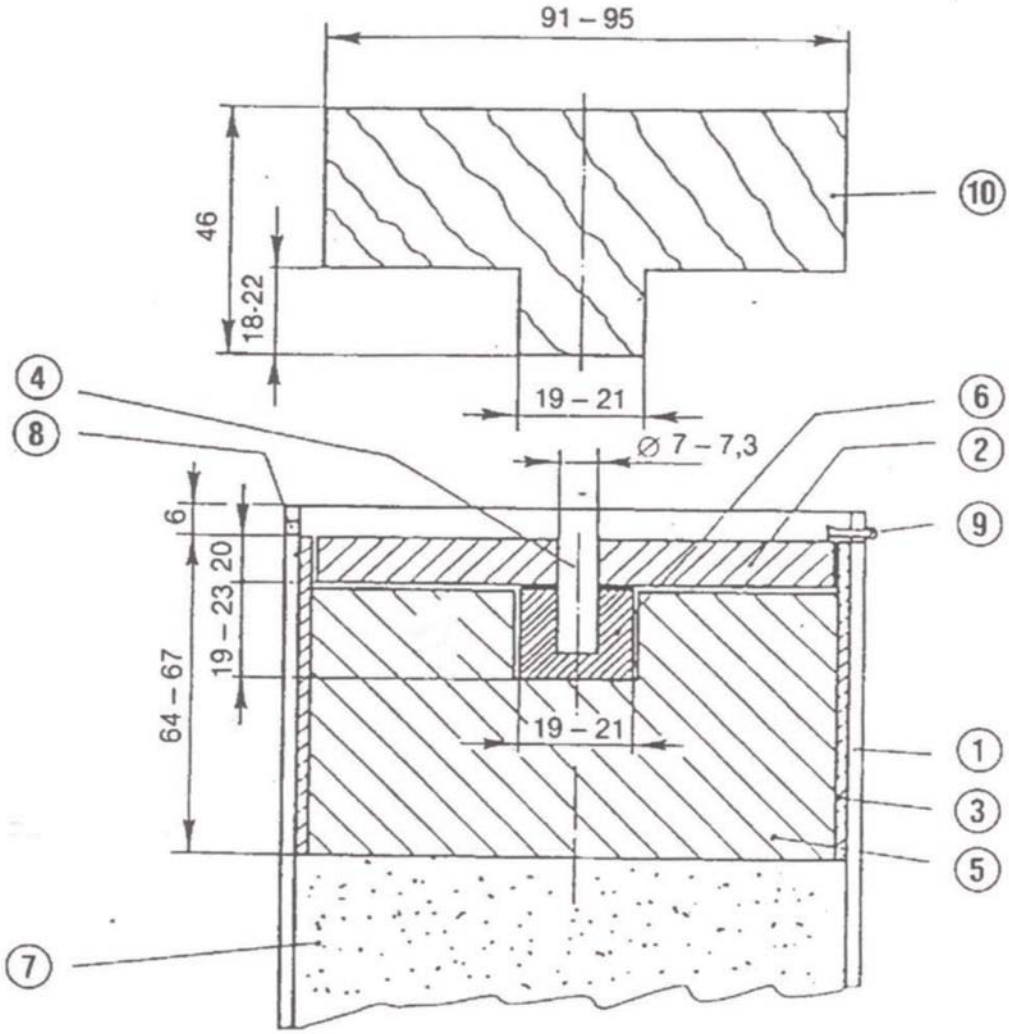

1: Стоманена тръба

2: Дървен или пластмасов диск

3: Пластмасов или картонен цилиндър

4: Дървена или пластмасова пръчка

5: Пластичен експлозив

6: Пресована пелета

▼B

7: Проба за изпитване

8: Отвор 4 mm, пробит за поставяне на шплинт

9: Шплинт

10: Дървена или пластмасова матрица за 5

Фигура 4

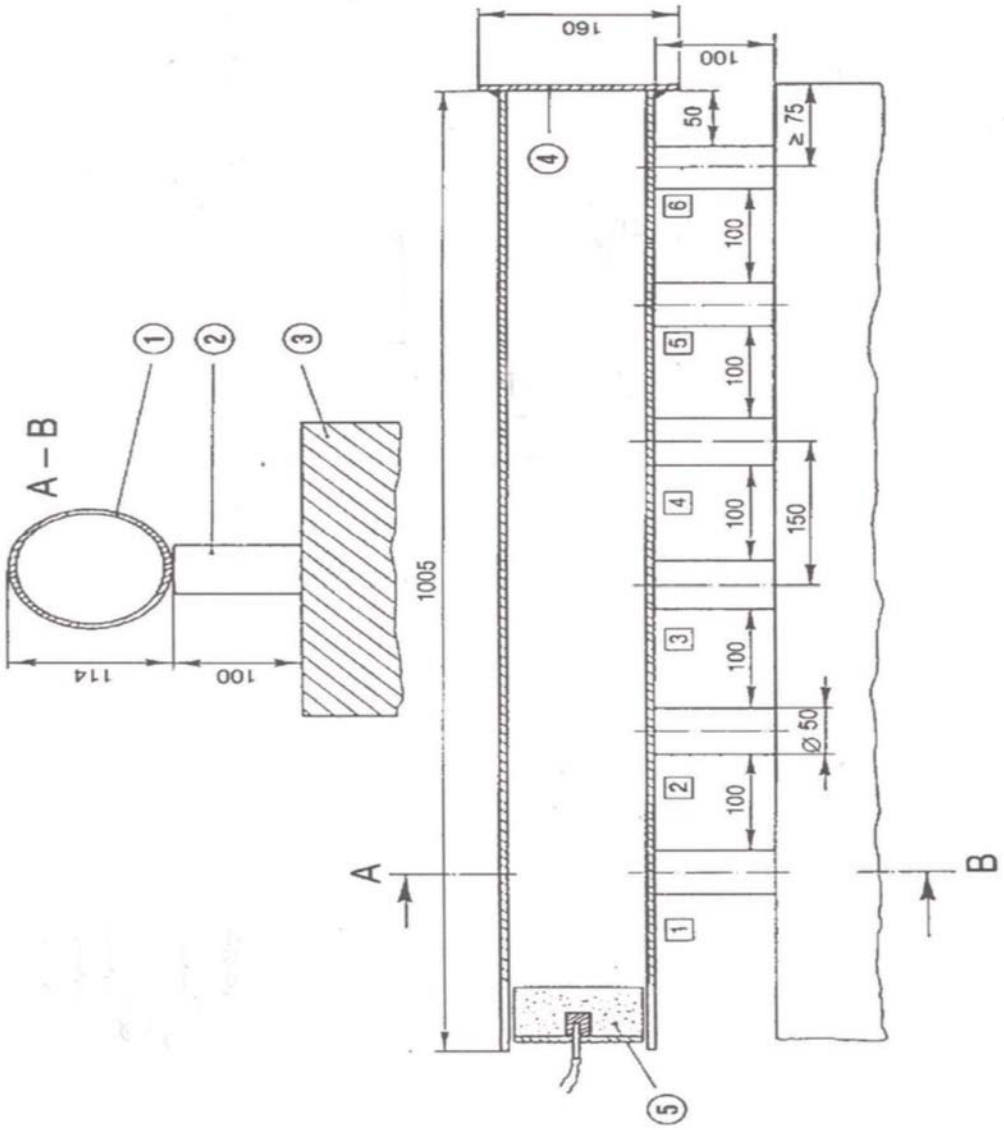

Цифри в кръгчетата:

1: Стоманена тръба

2: Оловни цилиндри

3: Стоманен блок или купчина греди

4: Дънна плоча

5: Заряд на възпламенителя

Цифри в квадратчетата:

Оловни цилиндри от 1 до 6

▼B

5. Маркировка „CE“ и ЕС декларация за съответствие

5.1. Производителят нанася маркировката „CE“ и под контрола на нотифицирания орган, посочен в точка 4 – неговия идентификационен номер върху всяка отделна опаковка на ЕС продукта за наторяване, който отговаря на приложимите изисквания на настоящия регламент, или, когато той се доставя без опаковка — в документ, придружаващ ЕС продукта за наторяване.

5.2. Производителят съставя писмена ЕС декларация за съответствие за типа ЕС продукт за наторяване и я съхранява заедно с техническата документация на разположение на националните органи в продължение на 5 години след пускането на ЕС продукта за наторяване на пазара. ЕС декларацията за съответствие идентифицира типа ЕС продукт за наторяване, за който е съставена.

5.3. Копие от ЕС декларацията за съответствие се предоставя на съответните органи при поискване.

6. Задължения за предоставяне на информация и оперативни задължения на нотифицираните органи

6.1. Всеки нотифициран орган информира без ненужно забавяне своя нотифициращ орган и другите органи, нотифицирани съгласно настоящия регламент, осъществяващи подобни дейности по оценяване на съответствието, чийто предмет са същите ЕС продукти за наторяване, за следното:

а) за всеки случай, в който производителят не е спазил 3-месечния срок за извършване на изпитванията, изисквани съгласно точка 4;

б) за всички резултати от изпитвания, които показват, че не е изпълнено изискването за устойчивост на детонация, посочено в точка 5 от ПФК 1(C)(I)(a)(i-ii)(A) в приложение I.

6.2. В случаите, посочени в точка 6.1., буква б), нотифицираният орган изисква от производителя да вземе необходимите мерки в съответствие с член 6, параграф 8.

7. Упълномощен представител

Задълженията на производителя по точки 4.4.7 и 5 могат да бъдат изпълнявани от негов упълномощен представител, от негово име и на негова отговорност, при условие че са посочени в пълномощното.

МОДУЛ В – ЕС ИЗСЛЕДВАНЕ НА ТИПА

1. Описание на модула

1.1. ЕС изследване на типа е частта от процедурата за оценяване на съответствието, при която нотифициран орган изследва техническия проект на ЕС продукт за наторяване и проверява и удостоверява, че техническият проект на ЕС продукта за наторяване отговаря на изискванията на настоящия регламент.

1.2. Оценка на пригодността на техническия проект на ЕС продукта за наторяване се извършва чрез изследване на техническата документация и подкрепящите доказателства, придружено с изследване на проби, които са представителни за предвиденото производство.

▼B

2. Техническа документация

2.1. Техническата документация се изготвя от производителя. Документацията позволява да се оцени съответствието на ЕС продукта за наторяване с приложимите изисквания и включва съответния анализ и оценка на риска/рисковете.

2.2. Техническата документация определя приложимите изисквания и обхваща — доколкото е необходимо за нуждите на оценяването — проектирането, производството и предвидената употреба на ЕС продукта за наторяване. Техническата документация съдържа, когато е приложимо, най-малко следните елементи:

а): общо описание на ЕС продукта за наторяване, ПФК, съответстваща на обявената функция на ЕС продукта за наторяване, и описание на предвидената употреба,

б) списък на използваните съставни материали, КСМ, както са посочени в приложение II, към които принадлежат, и информация за техния произход или за производствения процес,

в) ЕС декларациите за съответствие на съставните ЕС продукти за наторяване в смесения продукт за наторяване,

г) чертежи, схеми, описания и обяснения, необходими за разбиране на производствения процес на ЕС продукта за наторяване,

д) образец на етикета или на листовката, или двата образци заедно, посочени в член 6, параграф 7, в които се съдържа изискваната информация в съответствие с приложение III,

е) списък на хармонизираните стандарти, посочени в член 13, общите спецификации, посочени в член 14, и/или други подходящи технически спецификации, които са приложени. При частично приложени хармонизирани стандарти или общи спецификации, техническата документация посочва частите, които са приложени,

▼M1

ж) резултати от извършените изчисления, проведените изследвания и др.,

▼B

з) протоколи от изпитванията,

и) когато ЕС продуктът за наторяване съдържа или се състои от производни продукти, по смисъла на Регламент (ЕО) № 1069/2009, търговските документи или здравните сертификати, изисквани по посочения регламент, както и доказателство, че производните продукти са достигнали крайната точка в производствената верига по смисъла на посочения регламент,

й) когато ЕС продуктът за наторяване съдържа или се състои от странични продукти по смисъла на Директива 2008/98/ЕО, технически и административни данни, че страничните продукти отговарят на критериите, установени в делегирания акт, посочен в член 42, параграф 7 от настоящия регламент, и са в съответствие с националните мерки, транспониращи член 5, параграф 1 от Директива 2008/98/ЕО, а където е приложимо — с актовете за изпълнение, посочени в член 5, параграф 2, или с националните мерки, приети съгласно член 5, параграф 3 от посочената директива, и

▼M1

к) когато ЕС продуктът за наторяване съдържа общ хром (Cr) над 200 mg/kg сухо вещество, се предоставя информация за максималното количество и за точния източник на общ хром (Cr).

▼B

3. Заявление за ЕС изследване на типа

3.1. Производителят подава заявлението за ЕС изследване на типа само до един нотифициран орган по свой избор.

▼B

3.2. Заявлението включва:

а) името и адреса на производителя, а в случаите, когато заявлението е подадено от упълномощен представител, също така и неговото име и адрес,

б) писмена декларация, че същото заявление не е подавано до друг нотифициран орган,

в) техническата документация, посочена в точка 2,

г) пробите, които са представителни за предвижданото производство. Нотифицираният орган може да поиска допълнителни проби, ако са необходими за провеждането на програмата за изпитване,

д) подкрепящите доказателства за пригодност на решението за техническия проект. Тези подкрепящи доказателства посочват всички използвани документи, по-специално в случаите, когато съответните хармонизирани стандарти или общи спецификации не са били приложени изцяло. Когато е необходимо, подкрепящите доказателства включват резултатите от изпитванията, проведени в съответствие с други относими технически спецификации от съответната лаборатория на производителя или от друга лаборатория от негово име и на негова отговорност.

4. Оценка на пригодността на техническия проект

Нотифицираният орган:

а) изследва техническата документация и подкрепящите доказателства, за да оцени пригодността на техническия проект на ЕС продукта за наторяване;

б) удостоверява, че пробата(ите) е/са произведена(и) в съответствие с техническата документация, и определя елементите, проектирани в съответствие с приложимите разпоредби на съответните хармонизирани стандарти или общи спецификации, както и елементите, проектирани съгласно други подходящи технически спецификации;

в) провежда подходящи изследвания и изпитвания на пробата(ите) или организира тяхното провеждане с цел да провери дали в случаите, когато производителят е избрал да приложи решенията от съответните хармонизирани стандарти или общи спецификации, същите са били приложени правилно;

г) провежда подходящи изследвания и изпитвания на пробата(ите) или организира тяхното провеждане с цел да провери дали в случаите, когато решенията в съответните хармонизирани стандарти или общи спецификации не са приложени, или когато съответни хармонизирани стандарти или общи спецификации не съществуват, решенията, приети от производителя, отговарят на съответните изисквания на настоящия регламент;

д) съгласува с производителя мястото, където ще се проведат изследванията и изпитванията.

5. Доклад за оценката

Нотифицираният орган съставя доклад за оценката, в който описва действията, предприети съгласно точка 4, и получените резултати. Без да се засягат задълженията му по отношение на нотифициращия орган, нотифицираният орган оповестява изцяло или отчасти съдържанието на доклада само със съгласието на производителя.

6. Сертификат за ЕС изследване на типа

6.1. Когато типът отговаря на изискванията на настоящия регламент, приложими към съответния ЕС продукт за наторяване, нотифицираният орган издава на производителя сертификат за ЕС изследване на типа. Сертификатът съдържа името и адреса на

▼B

производителя, заключенията от изследването, условията (ако има такива) за неговата валидност и необходимите данни за идентифициране на одобрения тип. Сертификатът за ЕС изследване на типа може да съдържа едно или повече приложения.

6.2. Сертификатът за ЕС изследване на типа и приложенията към него съдържат цялата необходима информация, за да може съответствието на произведените ЕС продукти за наторяване да бъде оценено спрямо изследвания тип.

6.3. Когато типът не отговаря на изискванията на настоящия регламент, нотифицираният орган отказва да издаде сертификат за ЕС изследване на типа и надлежно информира заявителя, като подробно мотивира отказа си.

7. Промени, които могат да повлияят на съответствието на ЕС продукта за наторяване

7.1. Нотифицираният орган следи за евентуални промени в общоприетото ниво на технически познания, които показват, че одобреният тип може вече да не отговаря на изискванията на настоящия регламент, и преценява дали такива промени изискват по-нататъшни проучвания. Ако това е така, нотифицираният орган информира производителя.

7.2. Производителят информира нотифицирания орган, у когото се намира техническата документация, отнасяща се до сертификата за ЕС изследване на типа, за всички промени на одобрения тип, които могат да повлияят на съответствието на ЕС продукта за наторяване с изискванията на настоящия регламент или на условията за валидност на сертификата за ЕС изследване на типа. Такива промени изискват допълнително одобрение под формата на допълнение към оригиналния сертификат за ЕС изследване на типа.

8. Задължения на нотифицираните органи за предоставяне на информация

8.1. Всеки нотифициран орган информира своя нотифициращ орган за сертификатите за ЕС изследване на типа и/или за допълненията към тях, които е издал или отнел, и периодично или при поискване предоставя на нотифициращия орган списък на сертификатите за ЕС изследване на типа и/или допълненията към тях, които е отказал да издаде, спрял е действието им или по друг начин е ограничил.

8.2. Всеки нотифициран орган информира останалите нотифицирани органи за сертификатите за ЕС изследване на типа и/или за допълненията към тях, които е отказал да издаде, отнел е, спрял е действието им или по друг начин е ограничил, а при поискване — и за сертификатите за ЕС изследване на типа и/или допълненията към тях, които е издал.

8.3. Комисията, държавите членки и останалите нотифицирани органи могат при поискване да получат копие от сертификатите за ЕС изследване на типа и/или от допълненията към тях. При поискване Комисията и държавите членки могат да получат копие от техническата документация и резултатите от проведените от нотифицирания орган изследвания.

9. Достъпност на сертификата за ЕС изследване на типа

9.1. Нотифицираният орган съхранява копие от сертификата за ЕС изследване на типа, неговите приложения и допълнения, както и техническото досие, включващо документацията, представена от производителя, до изтичане на валидността на сертификата за ЕС изследване на типа.

9.2. Производителят съхранява на разположение на националните органи копие от сертификата за ЕС изследване на типа, неговите приложения и допълнения заедно с техническата документация в продължение на 5 години след пускането на ЕС продукта за наторяване на пазара.

▼B

10. Упълномощен представител

Упълномощеният представител на производителя може да подава заявлението по точка 3 и да изпълнява задълженията по точки 7 и 9.2., при условие че са посочени в пълномощното.

МОДУЛ C — СЪОТВЕТСТВИЕ С ТИПА ВЪЗ ОСНОВА НА ВЪТРЕШЕН ПРОИЗВОДСТВЕН КОНТРОЛ

1. Описание на модула

Съответствие с типа въз основа на вътрешен производствен контрол е частта от процедурата за оценяване на съответствието, чрез която производителят изпълнява задълженията си по точки 2 и 3 и осигурява и декларира на своя отговорност, че съответните ЕС продукти за наторяване съответстват на типа, описан в сертификата за ЕС изследване на типа, и отговарят на изискванията на настоящия регламент, приложими към тях.

2. Производство

Производителят взема всички необходими мерки производственият процес и неговото наблюдение да осигурят съответствието на произвежданите ЕС продукти за наторяване с одобрения тип, описан в сертификата за ЕС изследване на типа, и с изискванията на настоящия регламент, приложими към тях.

3. Маркировка „CE“ и ЕС декларация за съответствие

3.1. Производителят нанася маркировката „CE“ върху всяка отделна опаковка на ЕС продукта за наторяване, който съответства на типа, описан в сертификата за ЕС изследване на типа и отговаря на приложимите изисквания на настоящия регламент, или, когато той се доставя без опаковка — в документ, придружаващ ЕС продукта за наторяване.

3.2. Производителят съставя писмена ЕС декларация за съответствие за типа ЕС продукт за наторяване и я съхранява заедно с техническата документация на разположение на националните органи в продължение на 5 години след пускането на ЕС продукта за наторяване на пазара. ЕС декларацията за съответствие идентифицира типа ЕС продукт за наторяване, за който е съставена.

3.3. Копие от ЕС декларацията за съответствие се предоставя на съответните органи при поискване.

4. Упълномощен представител

Задълженията на производителя по точка 3 могат да бъдат изпълнявани от негов упълномощен представител, от негово име и на негова отговорност, при условие че са посочени в пълномощното.

МОДУЛ D1: ОСИГУРЯВАНЕ НА КАЧЕСТВОТО НА ПРОИЗВОДСТВОТО

1. Описание на модула

Осигуряване на качеството на производството е процедурата за оценяване на съответствието, чрез която производителят изпълнява задълженията си, предвидени в точки 2, 4 и 7, и осигурява и декларира на своя отговорност, че съответните ЕС продукти за наторяване отговарят на изискванията на настоящия регламент, приложими към тях.

2. Техническа документация

2.1. Техническата документация се изготвя от производителя. Документацията позволява да се оцени съответствието на ЕС продукта за наторяване с приложимите изисквания и включва съответния анализ и оценка на риска/рисковете.

▼B

2.2. Техническата документация определя приложимите изисквания и обхваща — доколкото е необходимо за нуждите на оценяването — проектирането, производството и предвидената употреба на ЕС продукта за наторяване. Техническата документация съдържа, когато е приложимо, най-малко следните елементи:

а) общо описание на ЕС продукта за наторяване, ПФК, съответстваща на обявената функция на ЕС продукта за наторяване, и описание на предвидената употреба,

б) списък на използваните съставни материали, КСМ, както са посочени в приложение II, към които принадлежат, и информация за техния произход или за производствения процес,

в) ЕС декларациите за съответствие на съставните ЕС продукти за наторяване в смесения продукт за наторяване,

▼M4

г) чертежи, схеми, описания и обяснения, необходими за разбиране на производствения процес на ЕС продукта за наторяване, а по отношение на материалите, които спадат към КСМ 3, 5, 12, 13 или 14, както са дефинирани в приложение II – писмено описание и диаграма на производствения процес, в която ясно са посочени всяка обработка, съд за съхранение и място,

▼B

д) образец на етикета или на листовката, или двата образци заедно, посочени в член 6, параграф 7, в които се съдържа изискваната информация в съответствие с приложение III,

е) списък на хармонизираните стандарти, посочени в член 13, общите спецификации, посочени в член 14, и/или други подходящи технически спецификации, които са приложени. При частично приложени хармонизирани стандарти или общите спецификации, техническата документация посочва частите, които са приложени,

▼M1

ж) резултати от извършените изчисления, проведените изследвания и др.,

▼M3

жа) изчисления, отнасящи се до опасни отпадъци, по отношение на ЕС продукти за наторяване, съдържащи или състоящи се от материали, спадащи към КСМ 13; изпитването, посочено в точка 6 от КСМ 13 в приложение II, част II, се извършва най-малко веднъж годишно или по-рано от предвиденото в случай на значителна промяна, която може да се отрази на безопасността или качеството на ЕС продукта за наторяване (например преработка на партиди входящи материали с различен състав, промяна на условията на процеса). По отношение на представителна партида входящи материали, която се преработва в съоръжението, идентифицираното опасно свойство (в съответствие с точка 5.1.3.1) и общата маса се измерват при различните входящи материали (1,..., n) и изходящия материал, който ще бъде вложен в ЕС продукта за наторяване. След това вложеното количество с опасното свойство в изходящия материал се изчислява, както следва:

$$\text{incorporation rate (\%)} = \frac{\mathrm{HPC}_{\text{output material}} \times \mathrm{M}_{\text{output material}}}{\sum_{i=1}^{n}(\mathrm{HPC}_{\text{input material},i} \times \mathrm{M}_{\text{input material},i})}$$

където:

HPC = концентрацията на опасното свойство (mg/kg),

M = общата маса (kg), и

i (1-n) = различните входящи материали, използвани в производствения процес.

▼M3

Отстраняването на опасното свойство по време на производствения процес трябва да бъде такова, че вложеното количество, умножено по концентрацията на опасното свойство на всеки отделен входящ материал, да е под пределно допустимите стойности, определени в приложение III към Директива 2008/98/ЕО за това опасно свойство,

▼B

з) протоколи от изпитванията,

и) когато ЕС продуктът за наторяване съдържа или се състои от производни продукти по смисъла на Регламент (ЕО) № 1069/2009, търговските документи или здравните сертификати, изисквани по посочения регламент, както и доказателство, че производните продукти са достигнали крайната точка в производствената верига по смисъла на посочения регламент,

й) когато ЕС продуктът за наторяване съдържа или се състои от странични продукти по смисъла на Директива 2008/98/ЕО, технически и административни данни, че страничните продукти отговарят на критериите, установени в делегирания акт, посочен в член 42, параграф 7 от настоящия регламент, и са в съответствие с националните мерки, транспониращи член 5, параграф 1 от Директива 2008/98/ЕО, а където е приложимо — с актовете за изпълнение, посочени в член 5, параграф 2, или с националните мерки, приети съгласно член 5, параграф 3 от посочената директива, и

▼M1

к) когато ЕС продуктът за наторяване съдържа общ хром (Cr) над 200 mg/kg сухо вещество, се предоставя информация за максималното количество и за точния източник на общ хром (Cr).

▼B

3. Достъпност на техническата документация

Производителят съхранява техническата документация на разположение на съответните национални органи в продължение на 5 години след пускането на ЕС продукта за наторяване на пазара.

4. Производство

Производителят разработва и въвежда одобрена система по качеството за производството, контрола и изпитването на крайния продукт във връзка със съответните ЕС продукти за наторяване, както е определено в точка 5, и подлежи на надзор, както е определено в точка 6.

5. Система по качеството

5.1. Производителят внедрява система по качеството, която осигурява съответствие на ЕС продуктите за наторяване с изискванията на настоящия регламент, приложими към тях.

5.1.1. Системата по качеството обхваща целите по качеството, и организационната структура с отговорностите и правомощията на ръководството по отношение на качеството на продукта.

▼M4

5.1.1.1. По отношение на материалите, които спадат към КСМ 3, 5, 12, 13 и 14, както са дефинирани в приложение II, висшето ръководство на организацията на производителя:

▼B

а) гарантира, че са налице достатъчно ресурси (персонал, инфраструктура, оборудване) за създаване и внедряване на системата по качеството;

▼B

б) назначава член на ръководството на организацията, който носи отговорност:

— да гарантира установяването, одобряването, прилагането и поддържането на процесите по управление на качеството;

— да докладва на висшето ръководство на производителя за функционирането на управлението на качеството и за нуждите от подобрение;

— да гарантира насърчаването на информираността за нуждите на клиентите и за законовите изисквания в цялата организация на производителя, както и за информирането на персонала за значимостта и важността на изискванията за управлението на качеството с оглед на изпълнението на законовите изисквания на настоящия регламент;

— да гарантира, че всеки служител, чиито професионални отговорности имат отношение към качеството на продукта, е достатъчно обучен и инструктиран; и

— да гарантира класифицирането на документацията относно управлението на качеството, спомената в точка 5.1.4;

в) извършва вътрешен одит всяка година или по-често от предвиденото, ако това се налага от значителна промяна, която може да засегне качеството на ЕС продукта за наторяване; и

г) гарантира, че в организацията и извън нея са установени подходящи процеси на комуникация и че тя се осъществява с оглед на ефективността на управлението на качеството.

5.1.2. Системата по качеството обхваща производствените дейности, техниките, процесите и системните дейности за контрол на качеството и за осигуряване на качеството.

▼M4

5.1.2.1. По отношение на материалите, които спадат към КСМ 3, 5, 12, 13 и 14, както са дефинирани в приложение II, системата по качеството осигурява съответствие с изискванията, посочени в същото приложение.

▼B

5.1.3. Системата по качеството обхваща изследвания и изпитвания, които да се извършват преди, по време и след производството, като се спазва определена периодичност.

▼M4

5.1.3.1. По отношение на материалите, които спадат към КСМ 3, 5, 12, 13 и 14, както са дефинирани в приложение II, изследванията и изпитванията включват следните елементи:

▼B

а) За всяка партида входящи материали се записват следните данни:

i) дата на доставка;

ii) тегло на доставеното количество (или оценка въз основа на обема и плътността);

iii) данни за идентификация на доставчика на входящия материал;

iv) тип на входящия материал;

v) данни за идентификация на всяка партида и място на доставка в производственото съоръжение. За целите на управлението на качеството се определя уникален идентификационен код, валиден през целия процес на производство; и

vi) в случай на отказ, причините за отхвърлянето на партидата и къде е била изпратена.

▼M4

б) Квалифициран персонал извършва визуална проверка на всяка пратка входящ материал и проверява съвместимостта със спецификациите за входящи материали, установени в КСМ 3, 5, 12, 13 и 14 в приложение II.

в) Производителят отказва всяка пратка входящ материал, за който при визуалната проверка е възникнало каквото и да било подозрение за някое от следните положения:

— наличието на опасни вещества или на такива, които застрашават процеса или качеството на крайния ЕС продукт за наторяване,

— несъвместимост със спецификациите, установени в КСМ 3, 5, 12, 13 и 14 в приложение II, по-специално поради наличието на пластмаси, водещо до надвишаване на пределно допустимата стойност за макроскопични онечиствания.

▼B

г) Персоналът е обучен по отношение на:

— потенциално опасните свойства на входящите материали, и

— характеристиките, които правят възможно да се разпознаят опасните свойства и наличието на пластмаси.

▼M4

д) От изходящите материали се вземат проби, за да се удостовери, че те съответстват на спецификациите, установени в КСМ 3, 5, 12, 13 и 14, както са дефинирани в приложение II, и че свойствата на изходящия материал не застрашават съответствието на ЕС продукта за наторяване с относимите изисквания, установени в приложение I.

▼M2

е) По отношение на материалите, които спадат към КСМ 3 и 5, вземането на проби от изходящите материали се извършва редовно най-малко със следната периодичност:

▼B

Годишно количество (тонове)	Проби / година
≤ 3 000	1
3 001 – 10 000	2
10 001 – 20 000	3
20 001 – 40 000	4
40 001 – 60 000	5
60 001 – 80 000	6
80 001 – 100 000	7
100 001 – 120 000	8
120 001 – 140 000	9
140 001 – 160 000	10
160 001 – 180 000	11
> 180 000	12

▼M4

еа) По отношение на материалите, които спадат към КСМ 12, 13 и 14, вземането на проби от изходящите материали се извършва най-малко със следната стандартна периодичност, или по-рано от предвиденото, в случай на значителна промяна, която може да засегне качеството на ЕС продукта за наторяване:

▼M2

Годишно производство (тонове)	Проби/година
≤ 3 000	4
3 001 – 10 000	8
10 001 – 20 000	12
20 001 – 40 000	16
40 001 – 60 000	20
60 001 – 80 000	24
80 001 – 100 000	28
100 001 – 120 000	32
120 001 – 140 000	36
140 001 – 160 000	40
160 001 – 180 000	44
> 180 000	48

Производителите могат да намалят стандартната периодичност на изследването за замърсители, както е посочено по-горе, като вземат предвид разпределението на пробите от минали периоди. След минимален период на наблюдение в продължение на една година и минимален брой от 10 проби, показващи съответствие с изискванията на приложения I и II, производителят може да намали наполовина стандартната периодичност на вземане на проби за този параметър, в случай че най-високото ниво на замърсители, регистрирано при последните 10 проби, е по-малко от половината от пределно допустимата стойност за този параметър, определена в приложения I и II.

▼M4

еб) По отношение на материалите, които спадат към КСМ 12, се определя уникален код за всяка партида или част от продукцията за целите на управлението на качеството. Най-малко една проба на 3000 тона от тези материали или една проба на два месеца, в зависимост от това коя от двете е взета най-рано, се съхранява в добро състояние в продължение на период от най-малко 2 години.

▼B

ж) Ако някоя изпитвана проба от изходящ материал не отговаря на една или повече от приложимите пределно допустими стойности, посочени в съответните раздели на приложения I и II, лицето, отговорно за управлението на качеството, посочено в точка 5.1.1.1, буква б):

i) ясно обозначава несъответстващите изходящи материали и мястото на съхраняването им,

ii) анализира причините за несъответствието и взима всички необходими мерки да предотврати повторението му,

iii) записва в записите относно качеството, посочени в точка 5.1.4, дали е извършена преработка или дали изходящият материал е бил унищожен,

▼M4

iv) по отношение на материалите, които спадат към КСМ 12, 13 и 14, измерва референтните проби, посочени в буква еб), и предприема необходимите коригиращи действия, за да се предотврати евентуалното последващо транспортиране и използване на този материал.

▼B

5.1.4. Системата по качеството обхваща записите на производителя относно качеството, например доклади от проверки, данни от изпитвания, данни от калибриране, доклади за квалификацията на съответния персонал и др.,

▼M4

5.1.4.1. По отношение на материалите, които спадат към КСМ 3, 5, 12, 13 и 14, както са дефинирани в приложение II, записите относно качеството показват ефективен контрол на входящия материал, производството, съхранението, както и съответствието на входящите и изходящите материали с относимите изисквания на настоящия регламент. Всеки документ е четлив и достъпен на съответното му място(места) на употреба, като всяка остаряла версия своевременно се отстранява от всички места, в които се употребява, или най-малкото се обозначава като остаряла. Документацията относно управлението на качеството трябва да съдържа най-малко следната информация:

▼B

а) заглавие,

б) номер на версията,

в) дата на издаване,

г) името на издалото я лице,

д) записи за ефективния контрол на входящите материали,

е) записи за ефективния контрол на процеса на производство,

ж) записи за ефективния контрол на изходящите материали,

з) записи за случаите на несъответствие,

и) доклади за всички злополуки и инциденти, които се случват в производственото съоръжение, техните известни или предполагаеми причини и предприетите действия,

й) записи за жалби, изразени от трети страни, и какви действия са предприети във връзка с тях,

к) запис за датата, типа и темата на обучението, което са посещавали лицата, отговорни за качеството на продукта,

л) резултати от вътрешния одит и предприети действия, и

м) резултати от външен одит и предприети действия.

5.1.5. Системата по качеството обхваща средствата за наблюдение на постигането на изискваното качество на продукта и ефективното функциониране на системата по качеството.

▼M4

5.1.5.1. По отношение на материалите, които спадат към КСМ 3, 5, 12, 13 и 14, както са дефинирани в приложение II, производителят утвърждава годишна програма за вътрешен одит, имаща за цел проверка на съответствието на системата по качеството, която има следните компоненти:

▼B

а) установява се и се документира процедура за определяне на отговорностите и изискванията за планиране и извършване на вътрешните одити, установяване на записи и докладване на резултати. Изготвя се доклад, в който се идентифицират несъответствията със схемата за качество, и се докладват всички коригиращи действия. Записите от вътрешния одит се прилагат към документацията за управлението на качеството.

б) дава се приоритет на несъответствията, установени от външните одити.

в) одиторите не одитират собствената си работа.

г) ръководителите, отговорни за одитираната област, гарантират, че се предприемат необходимите коригиращи действия без ненужно забавяне;

▼B

д) вътрешен одит, който е предприет в рамките на друга система за управление на качеството, може да бъде взет предвид, при условие че бъде допълнен от одит на изискванията към тази система по качеството.

5.1.6. Всички елементи, изисквания и предписания, приети от производителя, се документират редовно и системно под формата на писмени политики, процедури и инструкции. Документацията на системата по качеството позволява еднозначно тълкуване на програмите по качеството, плановете, наръчниците и записите. По-специално тя съдържа подходящо описание на всички елементи на системата по качеството, посочени в точки 5.1.1—5.1.5.

5.2. Производителят подава заявление за оценяване на своята система по качеството по отношение на съответните ЕС продукти за наторяване до нотифициран орган по свой избор. Заявлението включва:

— името и адреса на производителя, а в случаите, когато заявлението е подадено от упълномощен представител, също така и неговото име и адрес,

— писмена декларация, че същото заявление не е подавано до друг нотифициран орган,

— цялата относима информация за предвижданата категория ЕС продукт за наторяване,

— документацията относно системата по качеството, в която се съдържат всички елементи, изложени в точка 5.1,

— техническата документация, посочена в точка 2.

5.3.1. Нотифицираният орган оценява системата по качеството, за да определи дали отговаря на изискванията, посочени в точка 5.1.

5.3.2. По отношение на елементите на системата по качеството, които отговарят на съответните спецификации на съответния хармонизиран стандарт, нотифицираният орган приема, че е налице съответствие с посочените по-горе изисквания.

5.3.3. В допълнение към опита в системи за управление на качеството екипът одитори трябва да разполага най-малко с един член с опит в оценяването на съответната продуктова област и технология на продукта, както и познания за приложимите изисквания на настоящия регламент. Одитът включва посещение в помещенията на производителя за извършване на оценка. Екипът одитори преглежда техническата документация по точка 2, за да установи способността на производителя да определи приложимите изисквания на настоящия регламент и да извърши необходимите изследвания, с цел да осигури съответствието на ЕС продукта за наторяване с тези изисквания.

5.3.4. Решението се съобщава на производителя. Съобщението включва заключенията от одита и мотивирано решение относно извършеното оценяване.

5.4. Производителят се задължава да изпълни задълженията, произтичащи от одобрената система по качеството, както и да поддържа тази система в състояние на пригодност и ефикасно функциониране.

5.5.1. Производителят редовно информира нотифицирания орган, одобрил системата по качеството, за всякакви планирани изменения в нея.

▼B

5.5.2. Нотифицираният орган оценява предложените изменения и решава дали изменената система по качеството ще продължи да отговаря на изискванията по точка 5.1 или се налага ново оценяване.

5.5.3. Той съобщава своето решение на производителя. Съобщението включва заключенията от извършеното изследване и мотивирано решение относно извършеното оценяване.

6. Надзор от страна на нотифицирания орган

6.1. Целта на надзора е да се гарантира, че производителят изпълнява правилно задълженията, произтичащи от одобрената система по качеството.

6.2. За целите на оценяването производителят предоставя на нотифицирания орган достъп до местата на производство, проверка, изпитване и съхраняване и му предоставя цялата необходима информация, по-специално:

— документацията относно системата по качеството,

— техническата документация, посочена в точка 2,

— записите по качеството, като доклади от проверки, данни от изпитвания, данни от калибриране и доклади за квалификацията на съответния персонал.

6.3.1. Нотифицираният орган извършва периодични одити, за да се увери, че производителят поддържа и прилага системата по качеството, и представя на производителя доклад от одита.

▼M4

6.3.2. По отношение на материалите, които спадат към КСМ 3, 5, 12, 13 и 14, както са дефинирани в приложение II, нотифицираният орган при всеки одит взема проби от изходящия материал и ги анализира, като тези одити се провеждат със следната периодичност:

▼M2

а) през първата година на надзор от страна на нотифицирания орган на съответното съоръжение: периодичността е същата като тази на вземането на проби, посочена в таблицата, включена в точка 5.1.3.1, буква е); и

б) през следващите години на надзор: периодичността е половината от тази на вземането на проби, посочена в таблицата, включена в точка 5.1.3.1, буква е).

▼B

6.4. Освен това нотифицираният орган може да прави и внезапни посещения при производителя. По време на такива посещения нотифицираният орган може, ако е необходимо, да провежда или да организира провеждането на изпитвания на продуктите с цел да установи дали системата по качеството функционира правилно. Нотифицираният орган предоставя на производителя доклад от посещението, а ако са били проведени изпитвания — и протоколи от изпитванията.

7. Маркировка „CE“ и ЕС декларация за съответствие

7.1. Производителят нанася маркировката „CE“ и под контрола на нотифицирания орган, посочен в точка 5.2 – неговия идентификационен номер върху всяка отделна опаковка на ЕС продукта за наторяване, който отговаря на приложимите изисквания на настоящия регламент, или, когато той се доставя без опаковка — в документ, придружаващ ЕС продукта за наторяване.

7.2. Производителят съставя писмена ЕС декларация за съответствие за ЕС продукта за наторяване или за типа ЕС продукт за наторяване и я съхранява заедно с техническата документация на разположение на националните органи в продължение на 5 години след пускането на ЕС продукта за наторяване на пазара. ЕС декларацията за съответствие идентифицира ЕС продукта за наторяване или типа ЕС продукт за наторяване, за който е съставена.

▼B

7.3. Копие от ЕС декларацията за съответствие се предоставя на съответните органи при поискване.

8. Достъпност на документацията относно системата по качеството

Производителят съхранява на разположение на националните органи в продължение на поне 5 години след пускането а на пазара на ЕС продукта за наторяване:

— документацията, посочена в точка 5.1.6.,

— информацията за промените, посочени в точки 5.5.1 и 5.5.2, както са одобрени,

— решенията и докладите на нотифицирания орган, посочени в точки 5.5.3, 6.3.1 и 6.4.

9. Задължение на нотифицираните органи за предоставяне на информация

9.1. Всеки нотифициран орган информира своя нотифициращ орган за издадените или оттеглени одобрения на системи по качеството и периодично или при поискване му предоставя списък с одобрения на системи по качеството, които е отказал, спрял е действието им или по друг начин е ограничил.

9.2. Всеки нотифициран орган информира останалите нотифицирани органи за одобренията на системи по качеството, които е отказал, оттеглил, спрял е действието им, е или по друг начин е ограничил, и при поискване — за издадените от него одобрения на системи по качеството.

10. Упълномощен представител

Задълженията на производителя по точки 3, 5.2, 5.5.1, 7 и 8 могат да бъдат изпълнявани от негов упълномощен представител, от негово име и на негова отговорност, при условие че са посочени в пълномощното.

▼B

ПРИЛОЖЕНИЕ V

ЕС декларация за съответствие (№ XXX) [1]

1. ЕС продукт за наторяване (номер на продукта, партидата или типа):

2. Име и адрес на производителя и, ако е приложимо, на неговия упълномощен представител:

3. Настоящата ЕС декларация за съответствие е издадена изцяло на отговорността на производителя.

4. Предмет на декларацията (идентификация на ЕС продукта за наторяване, позволяваща проследяването му; ако е необходимо за идентификацията на ЕС продукта за наторяване, тя може да съдържа изображение):

5. Предметът на декларацията, описан по-горе, отговаря на:

   — Регламент (ЕС) 2019/1009 [2],

   — друго законодателство на Съюза за хармонизация, когато е приложимо:

6. Позоваване на използваните относими хармонизирани стандарти или общи спецификации или позоваване на други технически спецификации, по отношение на които се декларира съответствие:

7. Когато е приложимо, нотифицираният орган … (наименование, номер) извърши … (описание на извършеното) и издаде сертификат или решение за одобрение … (номер):

8. Когато е приложимо, към настоящата ЕС декларация за съответствие се прилагат ЕС декларациите за съответствие на съставните ЕС продукти за наторяване в смесения продукт за наторяване.

9. Допълнителна информация:

   Подписано за и от името на:

   (място и дата на издаване):

   (име, длъжност) (подпис):

[1] Не е задължително производителят да номерира ЕС декларацията за съответствие.

[2] Регламент (ЕС) 2019/1009 на Европейския парламент и на Съвета от 5 юни 2019 г.. за определяне на правила за предоставяне на пазара на ЕС продукти за наторяване и за изменение на регламенти (ЕО) № 1069/2009 и (ЕО) № 1107/2009 и за отмяна на Регламент (ЕО) № 2003/2003 (ОВ L 170, 25.6.2019 г., стр. 1.).